Concept Composites Auvergne
63220 ARLANC

TÉL. **04 73 95 01 46** – FAX **04 73 95 17 04**

www.2ca.fr/site3/

Catalogue Rodéo
5E 1128

A P.R.1105 ⑤1 RENAULT *Rodéo 5* 1982 ▷ 1986

60 00 042 392

teilhol

A	B	C	D	E	F	G
P.R.0000 R0000-R0000 01.25	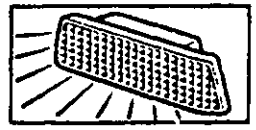 60.40 - 60.46	 61.50	 81.25	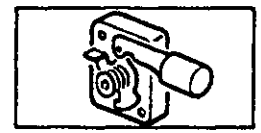 82.10 - 82.50	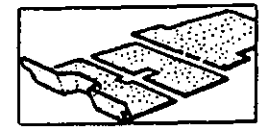 84.01	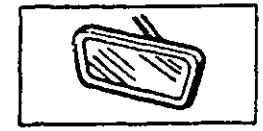 85.35
R 0000 en 0000000 02.01 - 02.02	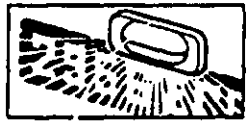 60.50	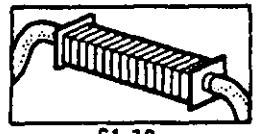 61.70	 81.30	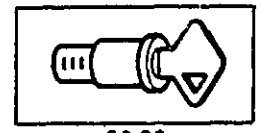 82.20	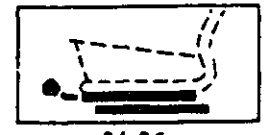 84.05	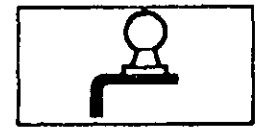 85.40 - 85.42
UTILISATION ANWENDUNG GEBRAUCHSANWEISUNG USO MODO DE EMPLEO USO DEL CATALOGO GEBRAUCHSANWEISUNG BRUK UTILIZACAO ANVÄNDNING 03.01 - 03.02	 61.02 - 61.05	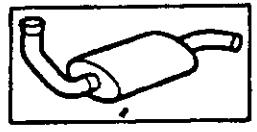 73.10	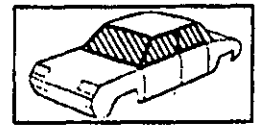 81.35	 82.25	 84.10 - 84.40	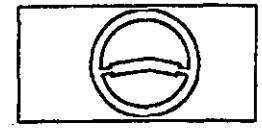 85.60
C 130.50	 61.10	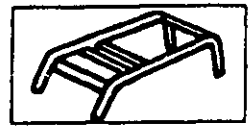 81.01	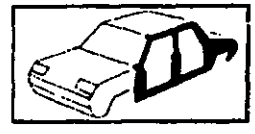 81.40	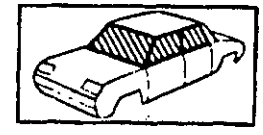 82.30	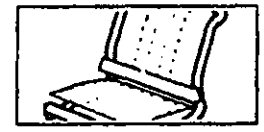 84.50	 85.88
	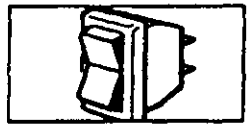 61.15	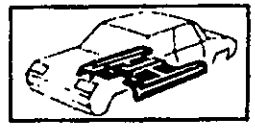 81.10	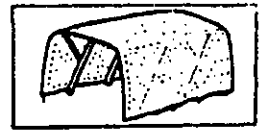 81.50 - 81.60	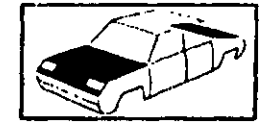 82.40 - 82.60	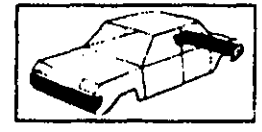 85.01	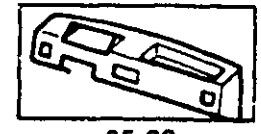 85.90
	 61.30 - 61.40	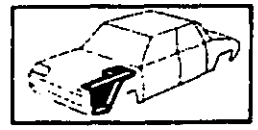 81.11	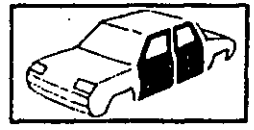 82.01 - 82.05	 82.90	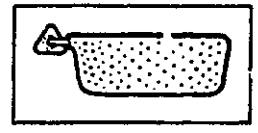 85.30	

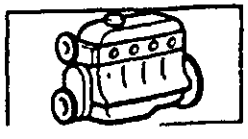
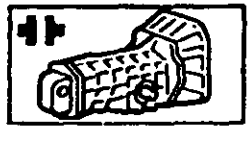
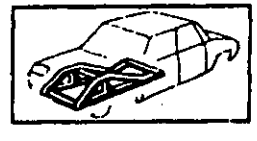
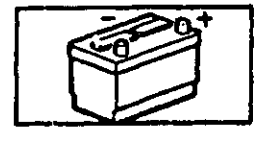

R 1128/100 **PR1005 ... ▷ 1982**
PR1104 1983 ▷ ...

B

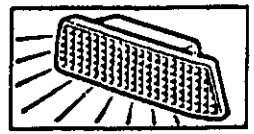

60.40 ; 60.46

B 0 1

...

B 0 2

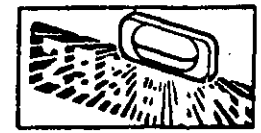

60.50

B 0 3

61.02-61.05

B 0 4

...

B 0 5

61.10

B 0 6

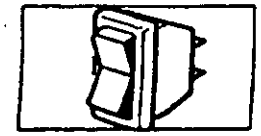

61.15

B 0 7

61.30-61.40

B 0 8

...

B 0 9

B 1 0

B 1 1

B 1 2

B 1 3

B 1 4

B 1 5

B 1 6

B 1 7

B 1 8

B 1 9

60.40
P.R. 1105

1	60 00 042 373
2	60 00 042 374
3	60 00 042 375
4	60 00 042 376
5	60 00 042 377

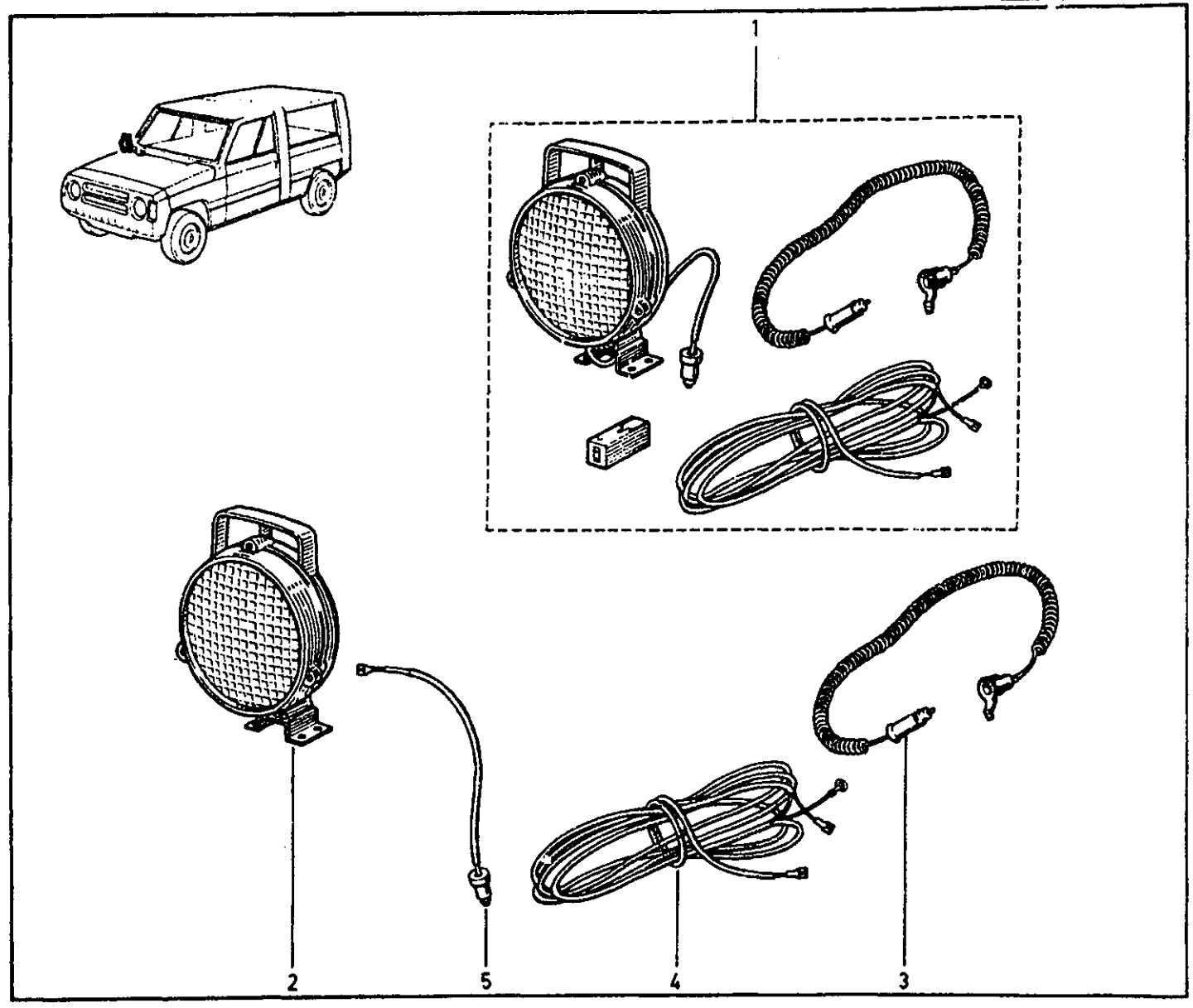

60.46
P.R.1105

1	77	01	020	717
2	77	01	018	682
3	77	01	018	683
4	77	01	020	718
5	77	01	018	679
6	77	01	018	680
7	60	00	041	702
8	60	00	042	148
9	60	00	041	701

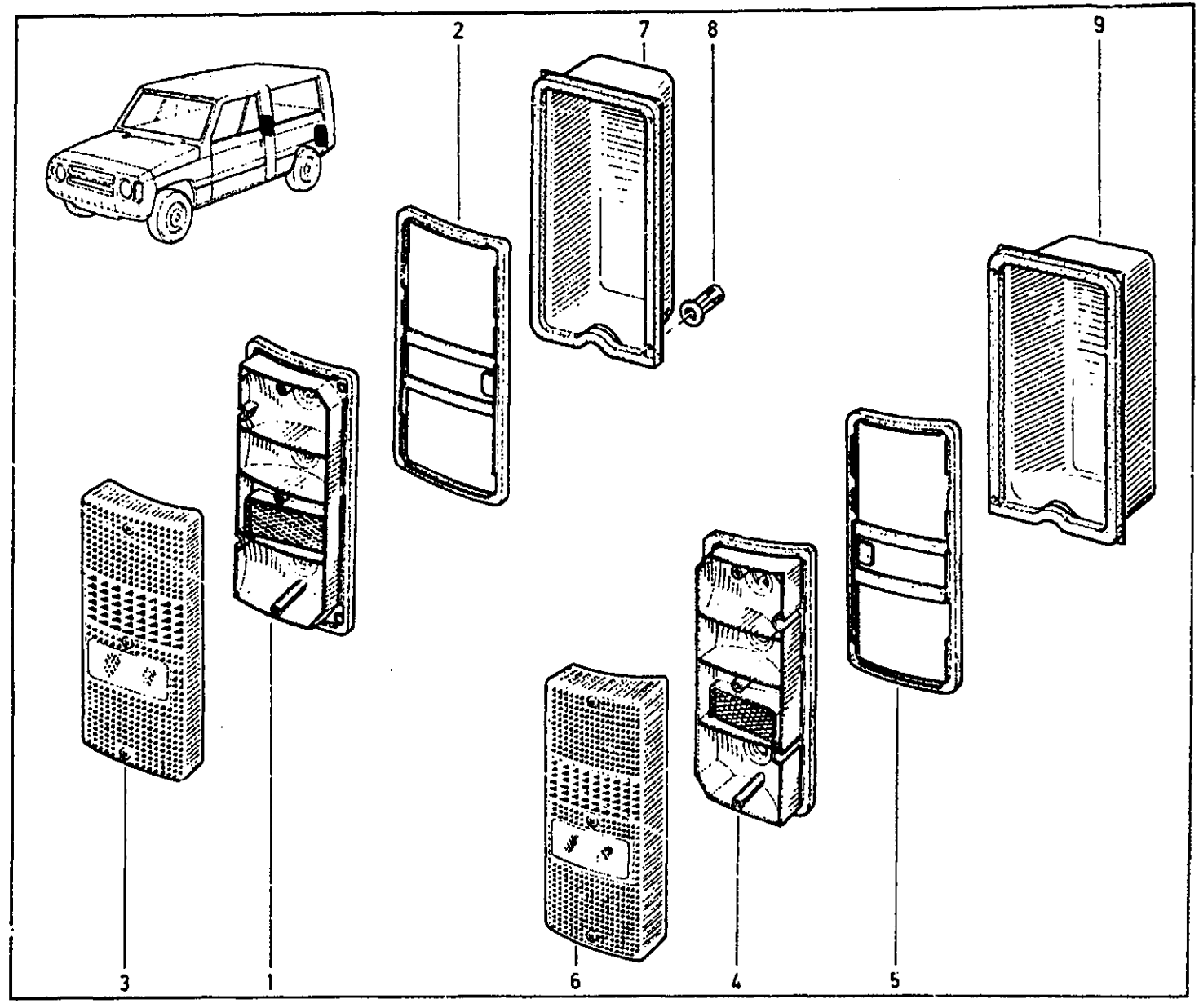

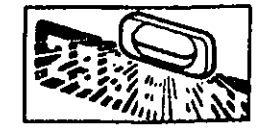

1	77	00	628	689	†	(A)
	77	01	028	378		(A)
	77	00	631	762	†	(B)
	77	01	028	443		(B)
2	77	01	009	233		(A)
	77	01	023	033		(B)
3	77	00	628	690	†	(A)
	77	01	028	327		(A)
	77	00	631	761	†	(B)
	77	01	028	442		(B)

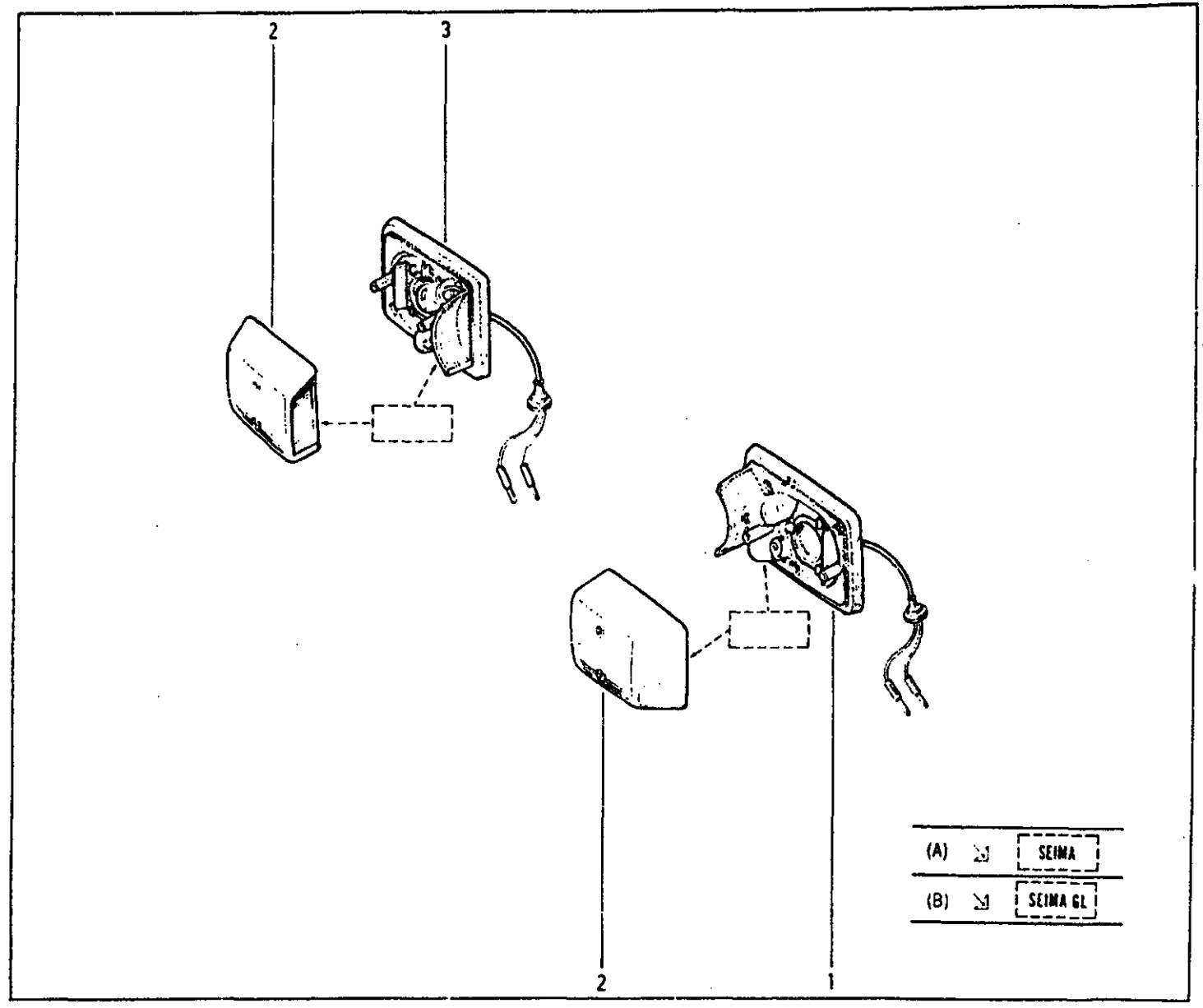

1	77	01	348	741	†
	77	00	757	078	
2	77	01	024	283	
3	77	01	024	284	
4	77	01	348	570	
5	77	01	026	316	
6	77	01	024	286	
7	77	01	024	287	
8	77	01	024	288	
9	77	01	026	044	
10	77	01	012	548	

61.02
P.R. 1105

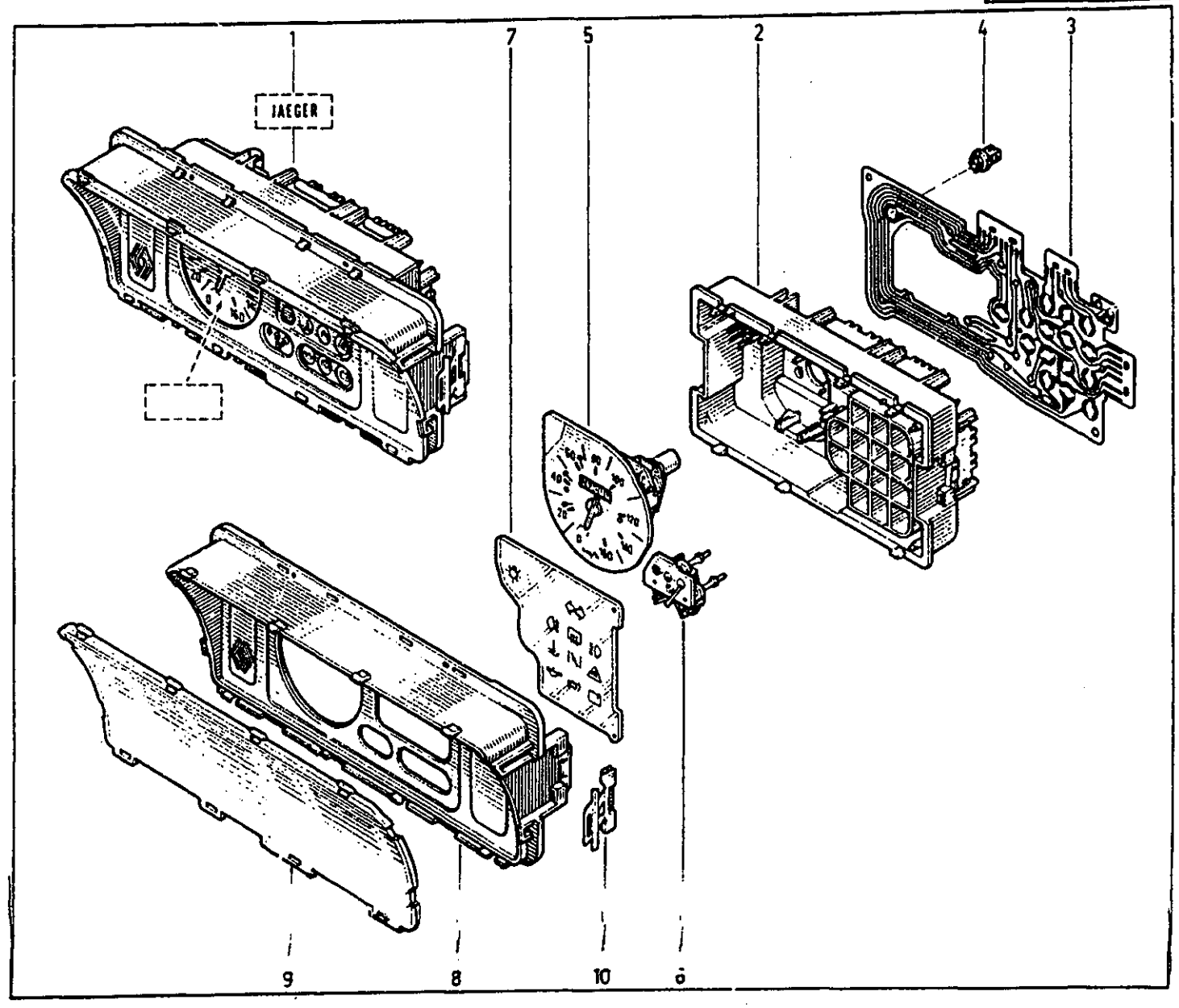

61.05
P.R.1105

1	77	01	348	741	†
	77	00	757	076	
2	77	01	024	294	
3	77	01	023	709	
4	77	01	021	647	
5	77	01	023	705	
6	08	70	462	000	
7	77	01	024	300	
8	77	01	012	858	
9	77	01	024	301	
10	77	01	024	303	
11	77	01	024	305	
12	77	01	023	711	
13	77	01	024	306	

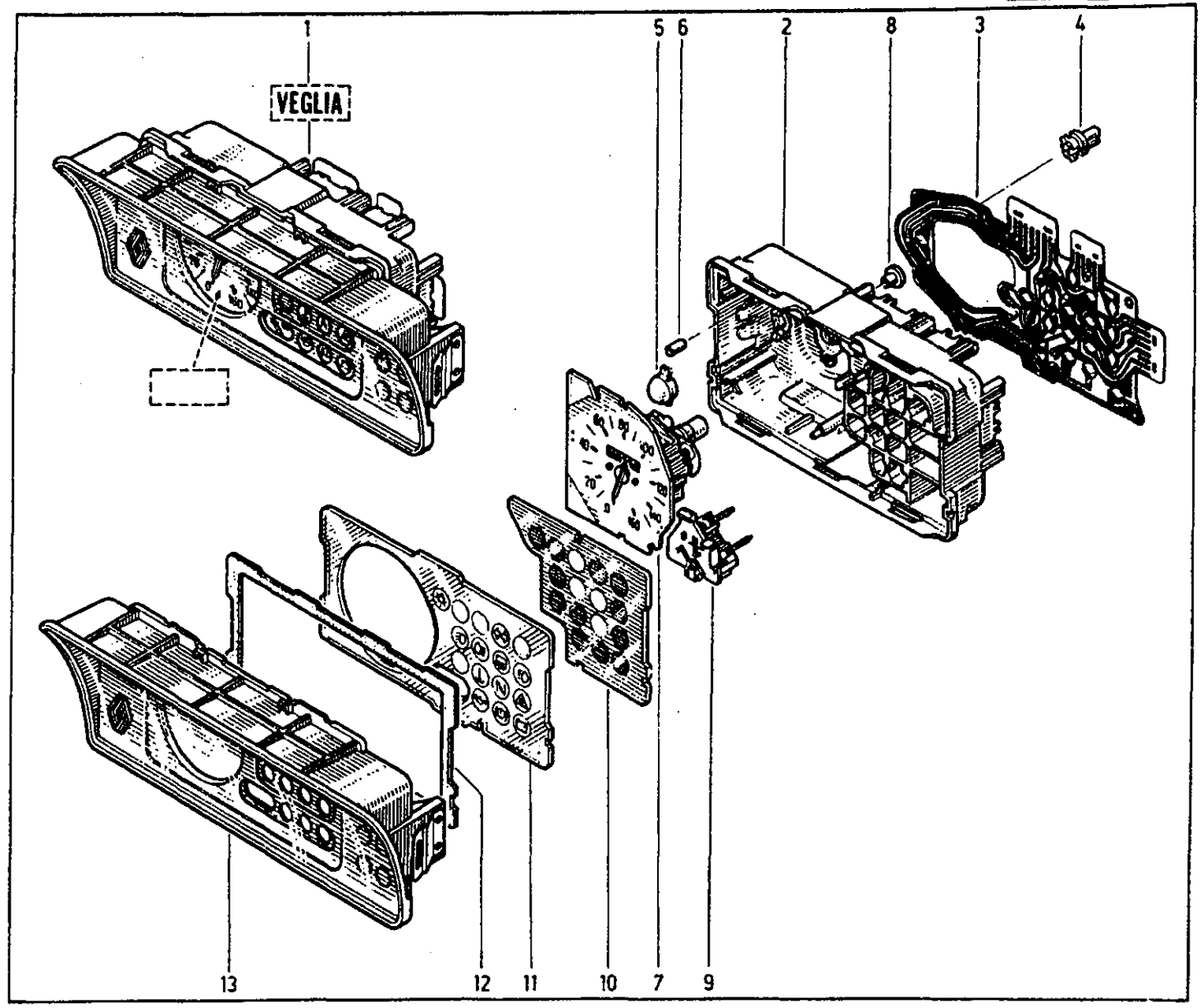

1	77	01	348	945		(a)
2	77	01	025	073	†	(A) (a)
	77	01	028	326		(A) (a)
	77	01	025	476		(B) (a)
3	77	03	067	030		(a)
4	60	00	042	115		(a)
	60	00	042	116		(b)
5	60	00	042	117		(a)
	77	00	706	217		(b)
6	60	00	042	056		
7	60	00	042	057		
8	77	03	056	083		
9	79	03	032	009	☒	
10	77	03	016	234		(a)
	77	03	016	255		(b)
11	60	00	041	013		(a)
12	60	00	042	119		(a)
13	77	03	004	081		(b)
14	77	00	710	407	†	(b)
	60	00	042	724		(b)
15	77	00	711	633	†	(b)
	60	00	042	725		(b)
16	77	03	006	120		(b)
17	79	03	056	005	☒	(b)
18	77	03	004	081		(b)

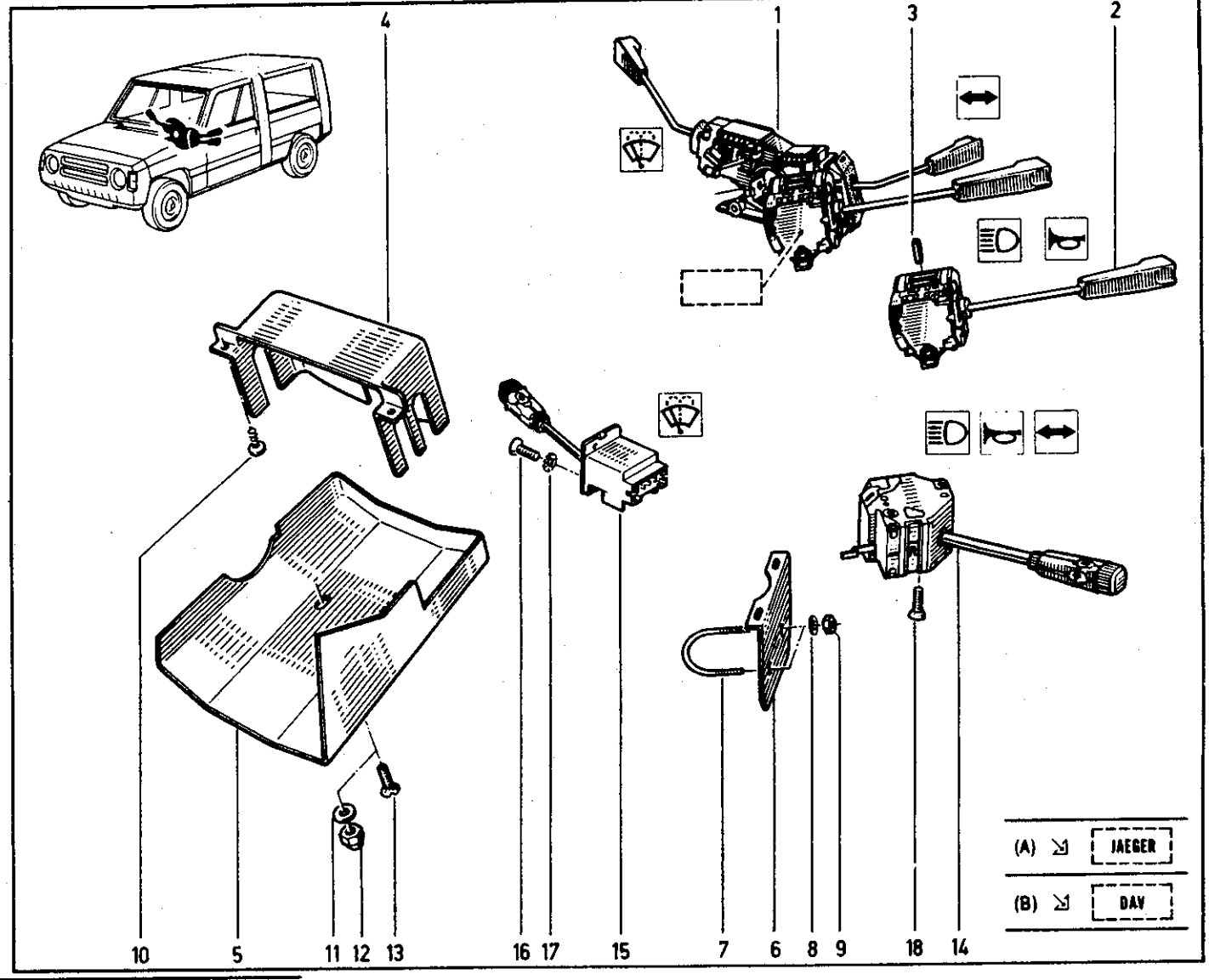

(a) R 5E.. n° ... → MOD1982

(b) R 5E.. MOD1983 → n° ...

61.15
P.R. 1105

1 60 00 042 000
2 60 00 042 112 (a)
3 77 01 348 604
4 77 01 348 603

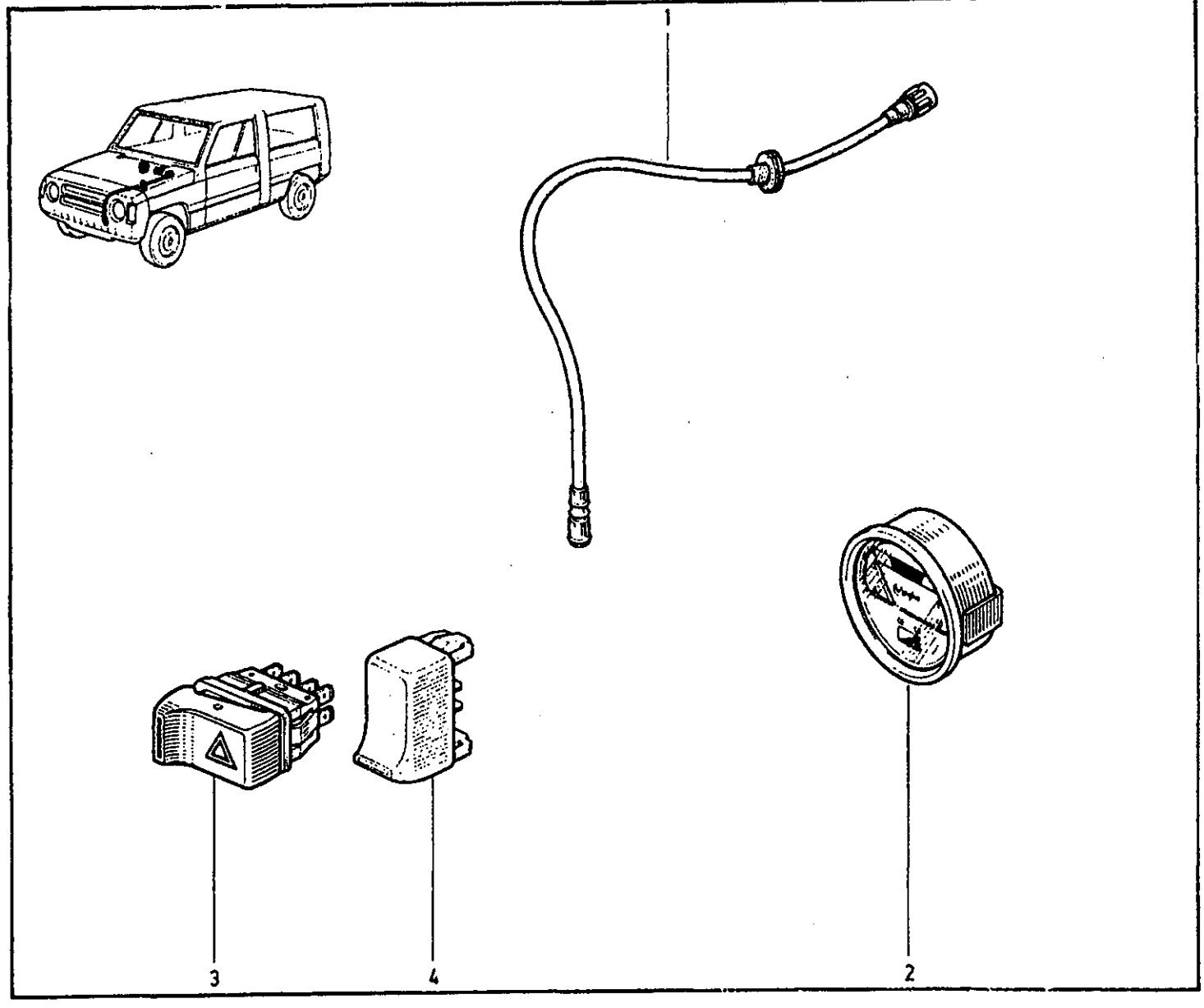

(a) 5E... n° ... ➔ MOD1982

61.30
P.R. 1105

1	77	00	637	828	
2	77	01	026	454	
3	77	01	026	458	
4	77	03	046	048	
5	77	01	201	025	
6	77	01	026	455	
7	77	01	022	518	
8	77	01	201	022	
9	77	03	001	120	☒
10	77	03	053	030	
11	77	01	020	563	
12	77	01	018	422	
13	77	03	034	008	
14	77	03	032	083	
15	77	03	053	258	
16	77	00	615	808	
17	77	01	348	442	

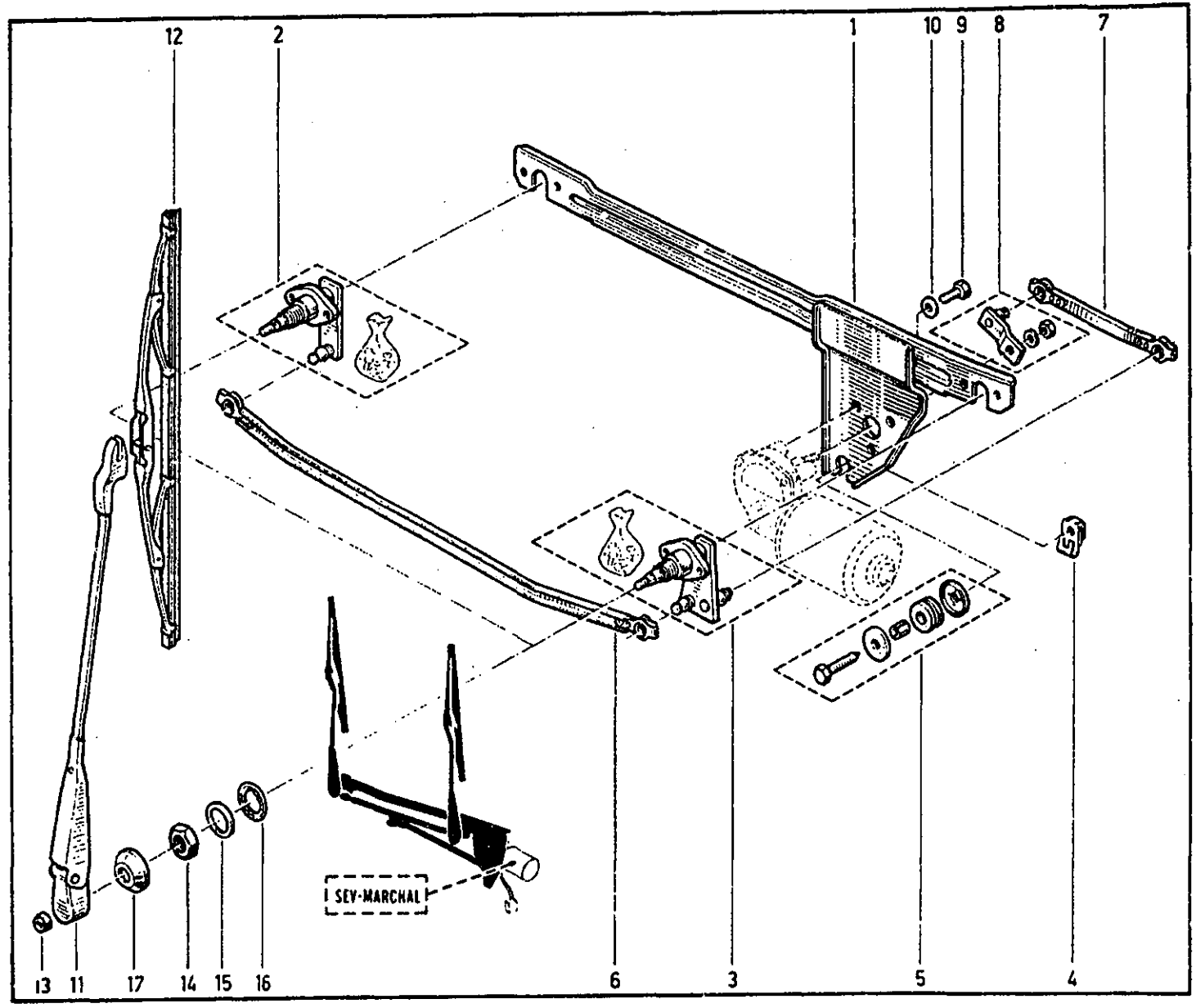

61.40
P.R. 1105

1	77	01	028	030	†
	77	01	028	239	
2	77	01	026	736	
3	77	01	201	628	
4	77	01	201	629	
5	77	01	026	789	
6	77	01	027	196	

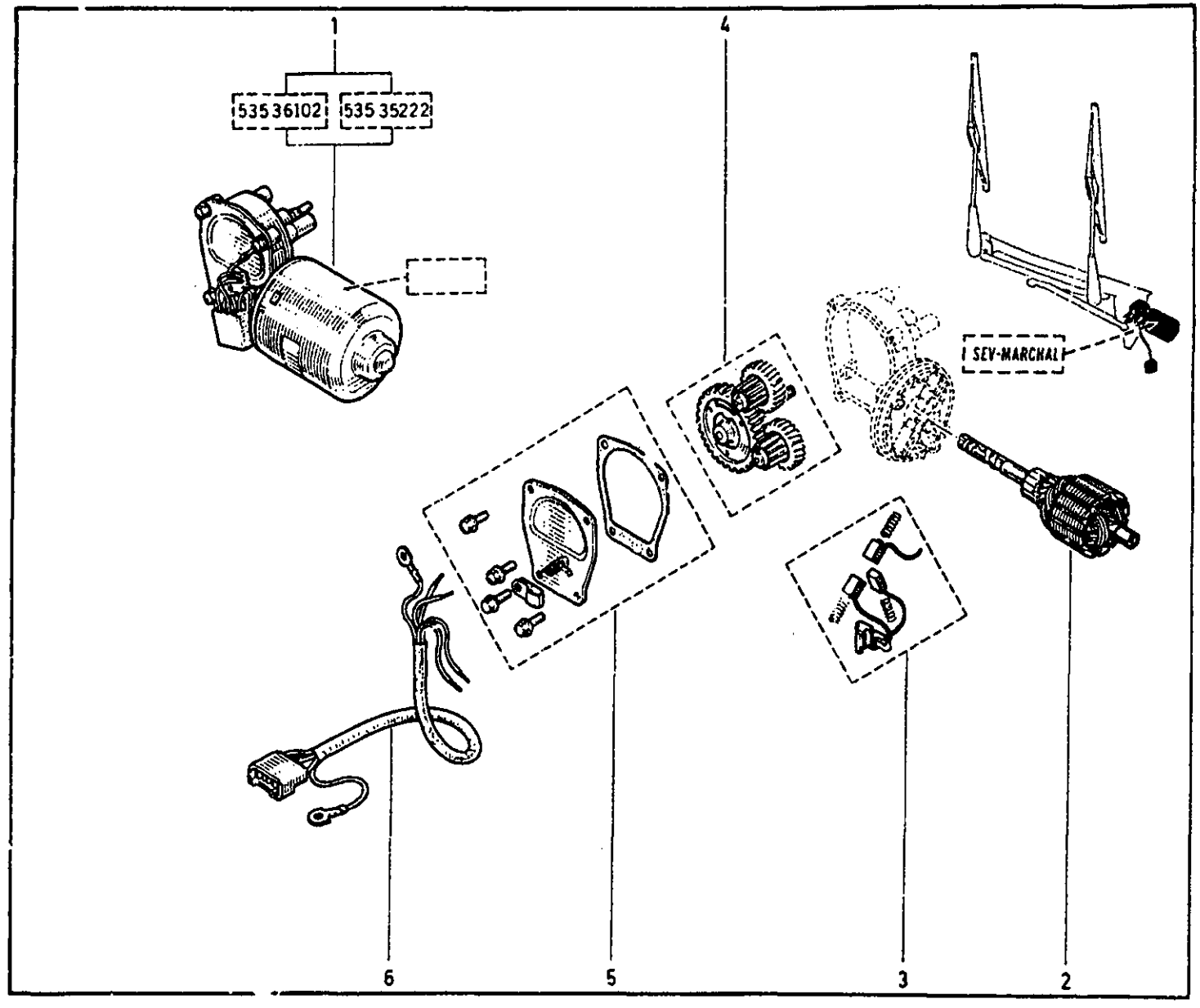

C

61.50

C 0 1

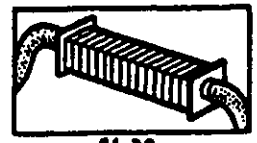

61.70

C 0 2

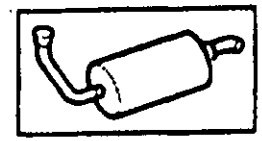

73.10

C 0 3

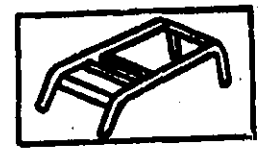

81.01

C 0 4

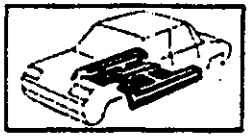

81.10

C 0 5

81.11

C 0 6

C 0 7

C 0 8

C 0 9

C 1 0

C 1 1

C 1 2

C 1 3

C 1 4

C 1 5

C 1 6

C 1 7

C 1 8

C 1 9

1	77	04	000	003	
2	77	03	081	014	
3	77	03	016	471	☒
4	79	03	056	005	☒
5	77	04	000	006	
6	77	01	016	512	✂ 1m
7	77	04	000	008	
8	77	04	000	094	

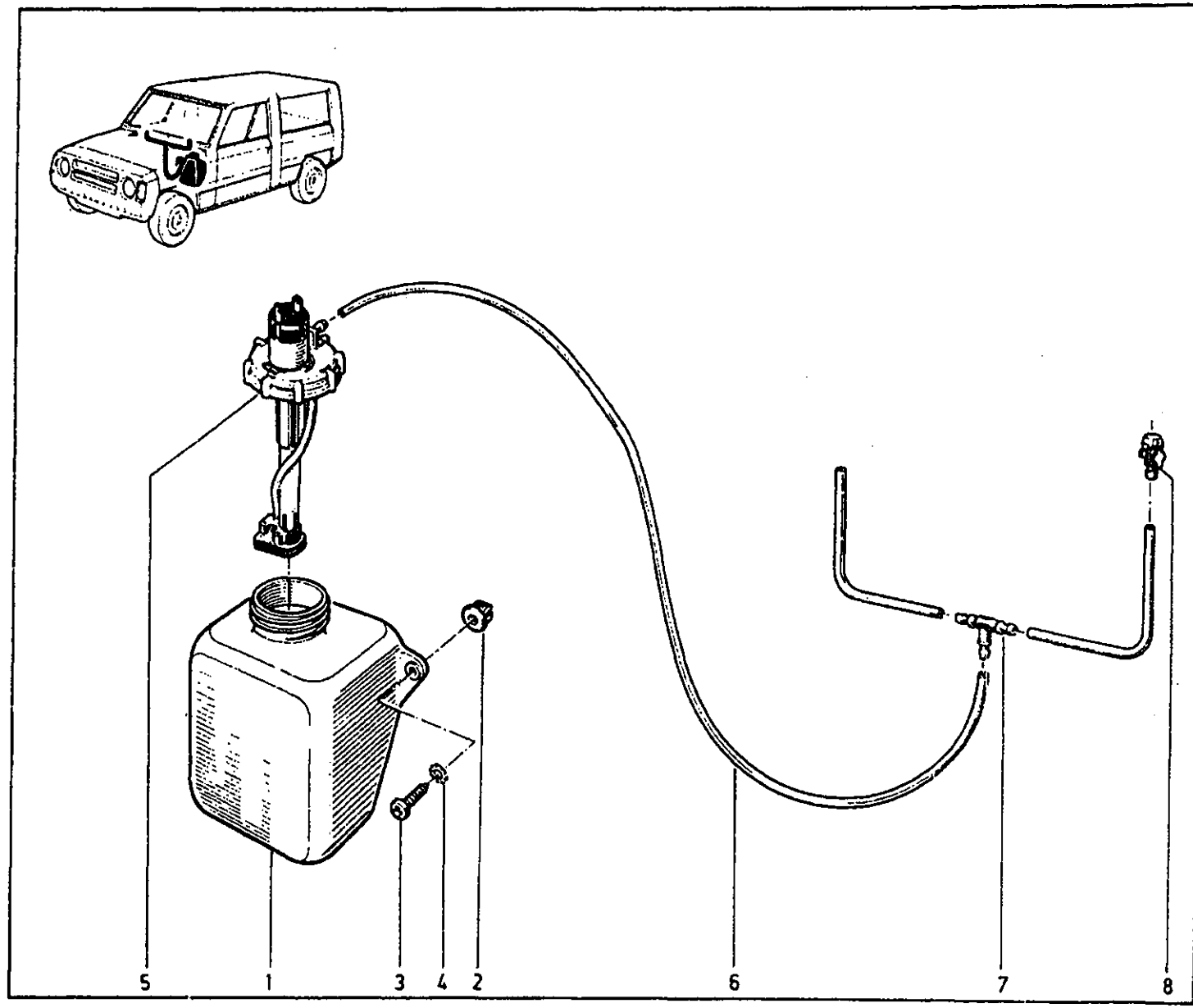

61.70

P.R.1105

1	60 00 042 149	
2	60 00 042 169	
3	60 00 040 024	
4	60 00 042 150	
5	60 00 042 151	
6	60 00 042 152	
7	60 00 042 161	
8	60 00 042 162	
9	60 00 042 163	
10	60 00 042 159	
11	60 00 042 153	
12	60 00 042 160	
13	60 00 042 155	
14	77 00 624 068	
15	60 00 042 157	
16	60 00 040 014	
17	60 00 042 156	
18	60 00 042 154	
19	60 00 042 158	✂ 1m

61.70

P.R. 1105

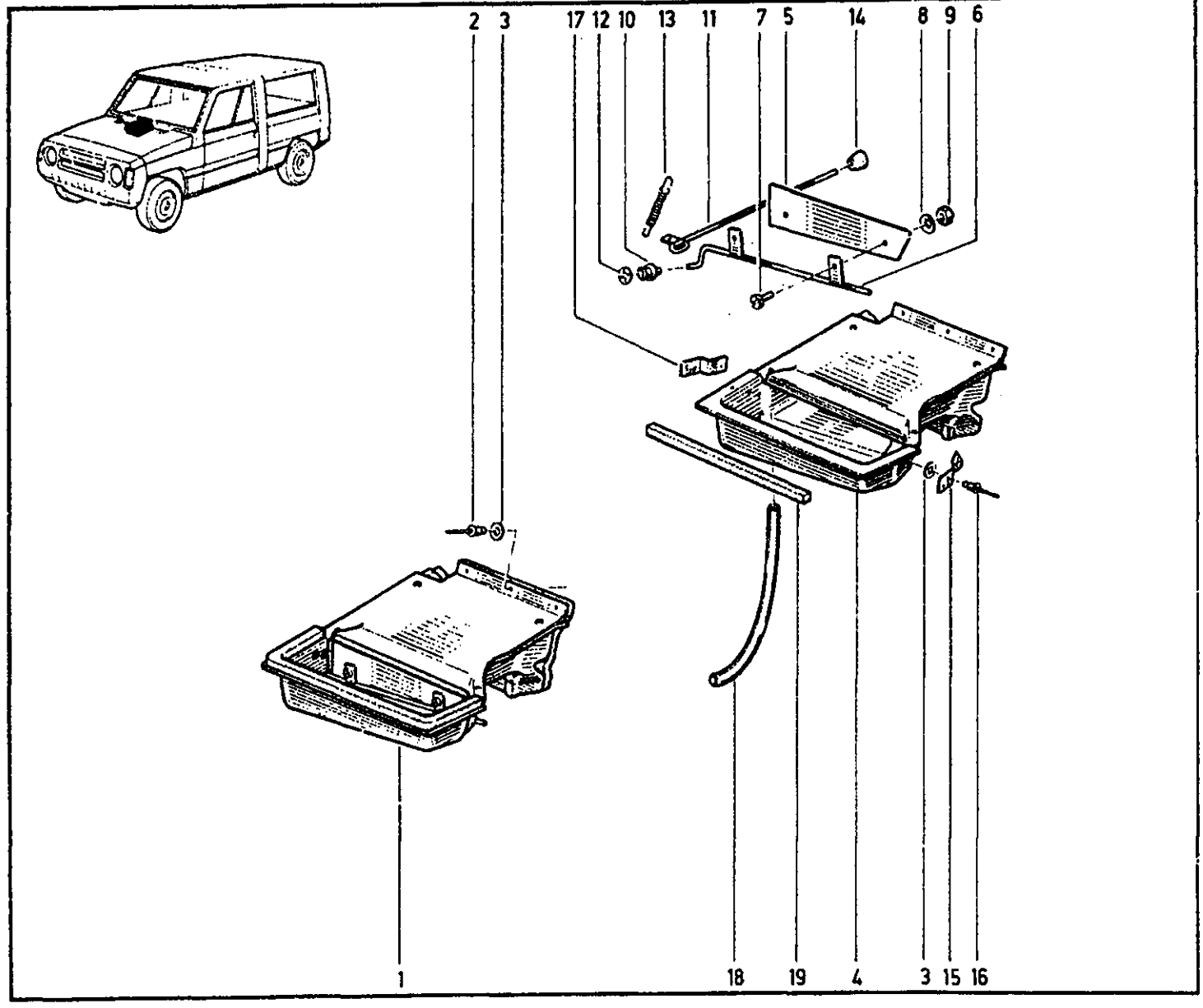

1	77	00	570	691	
2	77	01	402	139	
3	77	00	578	443	
4	77	00	610	822	
5	77	03	055	011	⊠
6	79	03	032	018	
7	77	01	402	137	
8	77	00	581	798	
9	77	01	402	136	
10	77	00	668	726	†
	77	01	365	698	
11	77	01	348	802	†
	77	04	002	509	
12	79	03	056	008	⊠
13	79	03	032	009	⊠
14	60	00	042	062	
15	77	03	046	086	
16	77	03	053	074	⊠
17	77	03	016	279	
18	77	01	460	417	

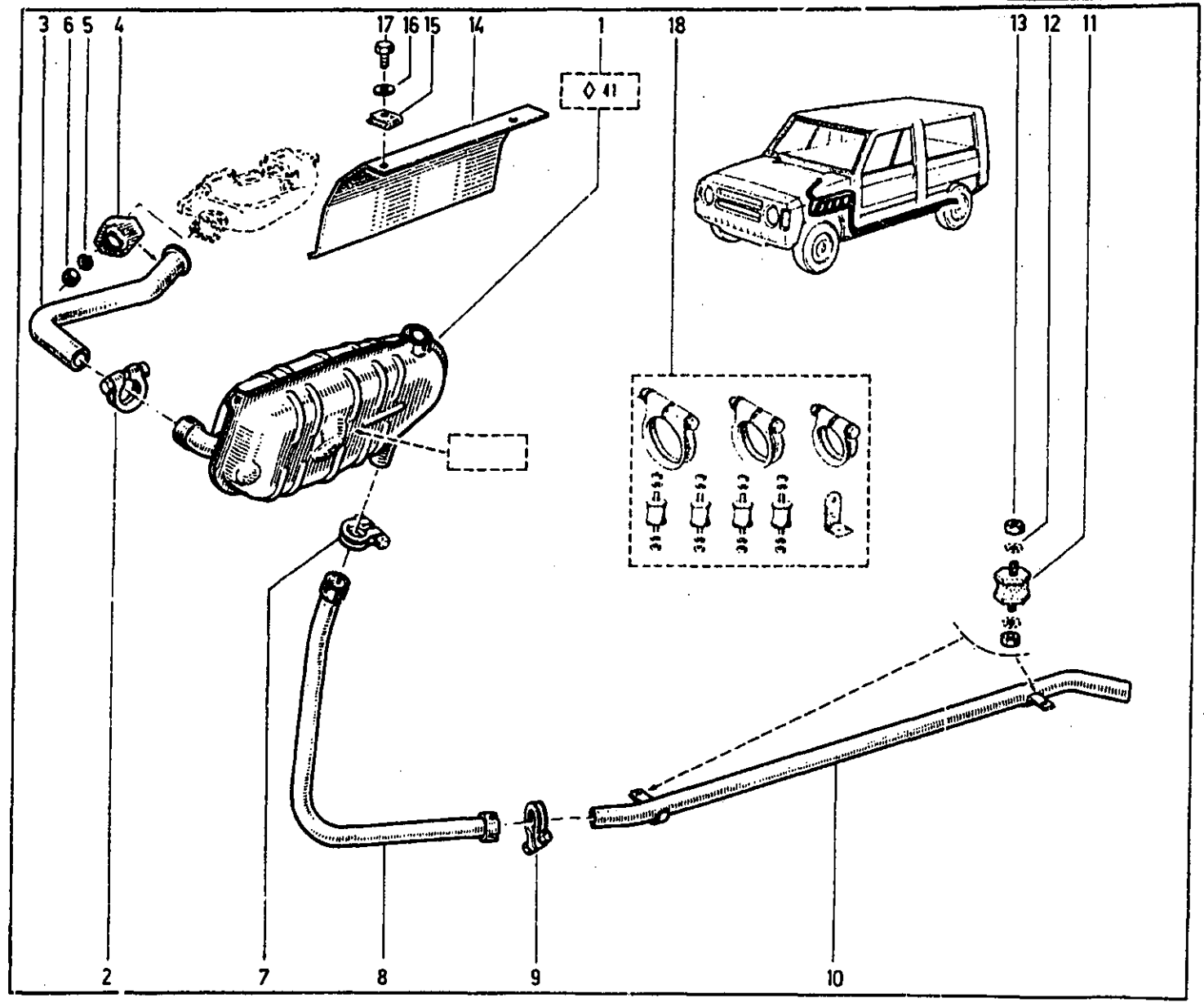

81.01

01-159 P.R.1105

1	60	00	042	039	
2	60	00	042	037	
3	77	03	001	142	
4	77	03	056	084	
5	60	00	042	048	
6	77	03	101	069	
7	77	03	056	086	
8	77	03	032	103	☒
9	60	00	042	035	
10	60	00	042	168	
11	77	03	001	123	☒
12	79	03	056	008	☒
13	79	03	032	009	☒
14	60	00	042	049	
15	60	00	042	034	
16	60	00	042	036	
17	60	00	042	038	
18	60	00	042	030	[13]
	60	00	042	323	[3]
19	77	03	056	087	
20	77	03	032	102	
21	77	03	001	693	
22	77	03	056	085	
23	79	03	032	018	
24	77	03	001	162	☒
25	60	00	042	029	[13]
	60	00	042	322	[3]
26	60	00	042	031	[13]
	60	00	042	324	[3]
27	77	03	001	820	
28	79	03	056	014	☒
29	60	00	042	032	[13]
	60	00	042	325	[3]
30	77	03	001	800	
31	60	00	042	033	[13]
	60	00	042	326	[3]
32	77	03	001	552	
33	60	00	042	060	
34	60	00	042	061	
35	60	00	042	166	
36	60	00	042	167	
37	60	00	040	277	
38	60	00	042	164	
39	60	00	042	165	
40	60	00	042	053	
41	60	00	040	014	
42	60	00	042	158	✂ 1m
43	60	00	040	001	✂ 1m
44	60	00	040	297	
45	60	00	040	004	
46	60	00	042	284	[13]
	60	00	042	328	[3]
47	60	00	042	329	
48	60	00	042	283	[13]
	60	00	042	327	[3]
49	60	00	042	285	✂ 1m

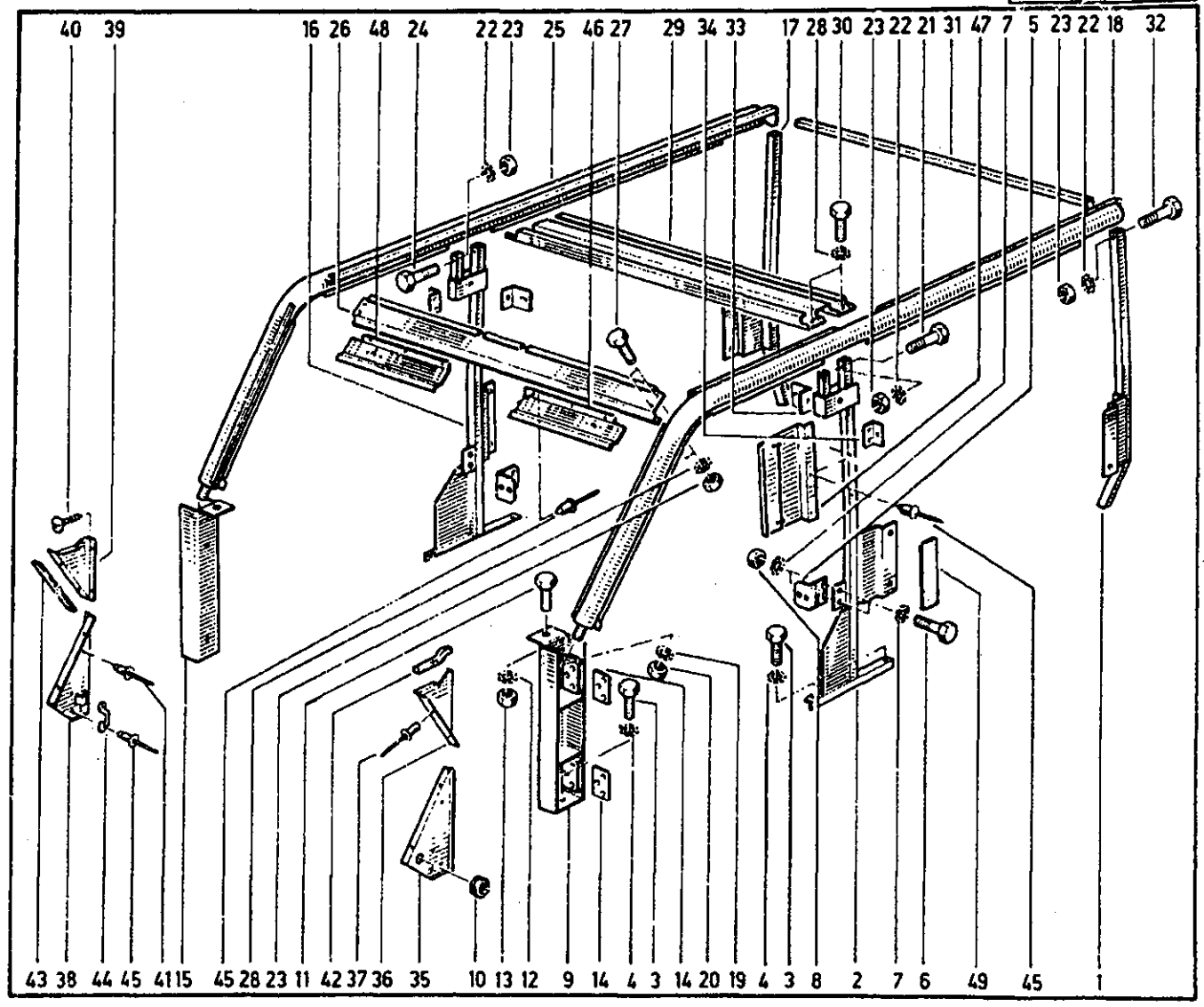

81.10
P.R. 1105

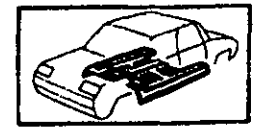

1	60	00	042	001	(R 5E../100)
	60	00	042	191	(R 5E../102)
2	60	00	042	054	
3	77	03	056	083	
4	79	03	032	009	☒
5	60	00	042	053	
6	77	03	001	614	
7	77	03	056	084	
8	09	24	346	800	†
	77	00	760	137	
9	60	00	042	027	
10	60	00	042	028	
11	60	00	042	347	[13]
	60	00	042	346	[21]
12	60	00	042	368	

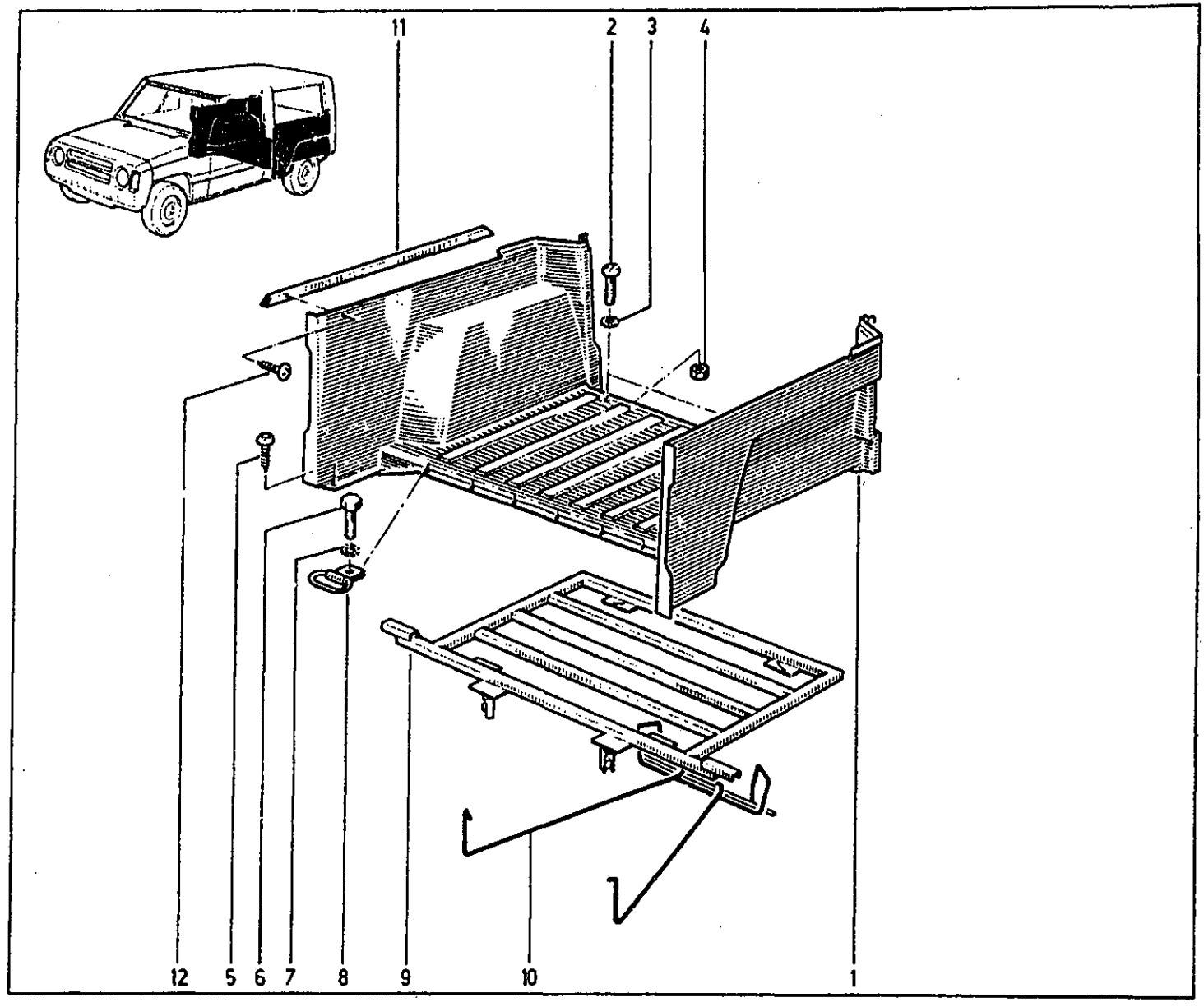

81.11
P.R. 1105

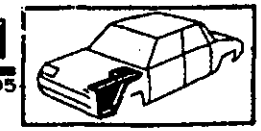

1	77	00	565	493		
2	06	08	284	600		
3	77	00	630	518		
4	77	00	618	922		
5	77	00	582	557		
6	77	03	001	122	☒	
7	77	03	056	083		
8	77	03	061	075		
9	60	00	042	092		
10	77	03	077	008		
11	77	03	079	188		
12	06	05	460	700		
13	60	00	042	090		
14	77	03	001	122	☒	
15	79	03	032	009	☒	
16	60	00	042	088		
17	60	00	042	089		
18	60	00	042	280		
19	60	00	040	277		
20	60	00	040	085		
21	60	00	042	281	✂	1m
22	60	00	042	279		
23	60	00	042	365		
24	77	03	001	481		
25	77	03	056	086		
26	79	03	032	018		
27	60	00	042	380		
28	60	00	042	379		
29	50	00	042	378		

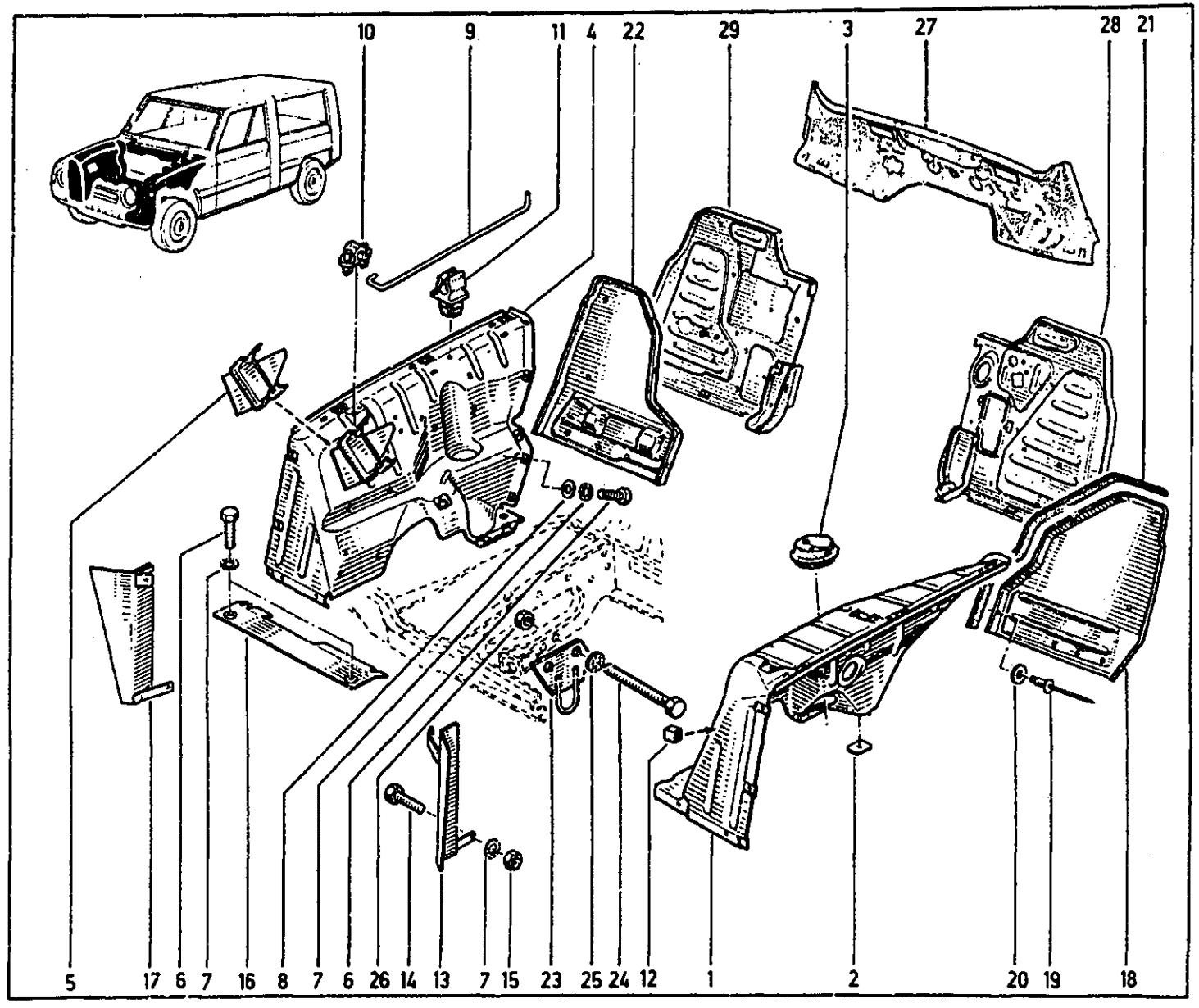

D

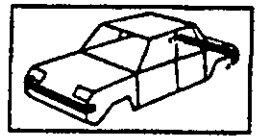

81.25

D01

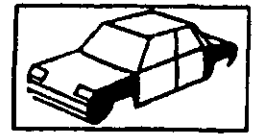

81.30

D02

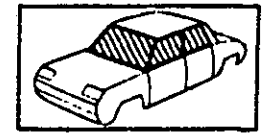

81.35

D03

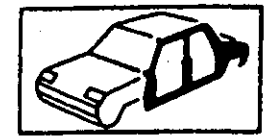

81.40

D04

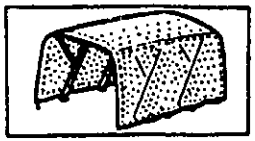

81.50 - 81.60

D05

...

D06

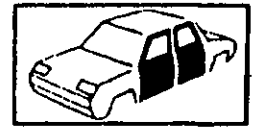

82.01 - 82.05

D07

...

D08

D09

D10

D11

D12

D13

D14

D15

D16

D17

D18

D19

81.25
P.R. 1105

1	60	00	042	006	[13]	
	60	00	042	330	[21]	
2	77	03	016	426	☒	
3	60	00	041	561		
4	60	00	042	010		
5	60	00	040	014		
6	60	00	042	019		
7	77	03	001	123	☒	
8	79	03	056	008	☒	
9	79	03	032	009	☒	
10	60	00	042	022		
11	60	00	042	055		
12	60	00	040	067		
13	77	03	056	083		
14	60	00	042	121		
15	60	00	042	120		
16	60	00	042	122		
17	60	00	041	562		

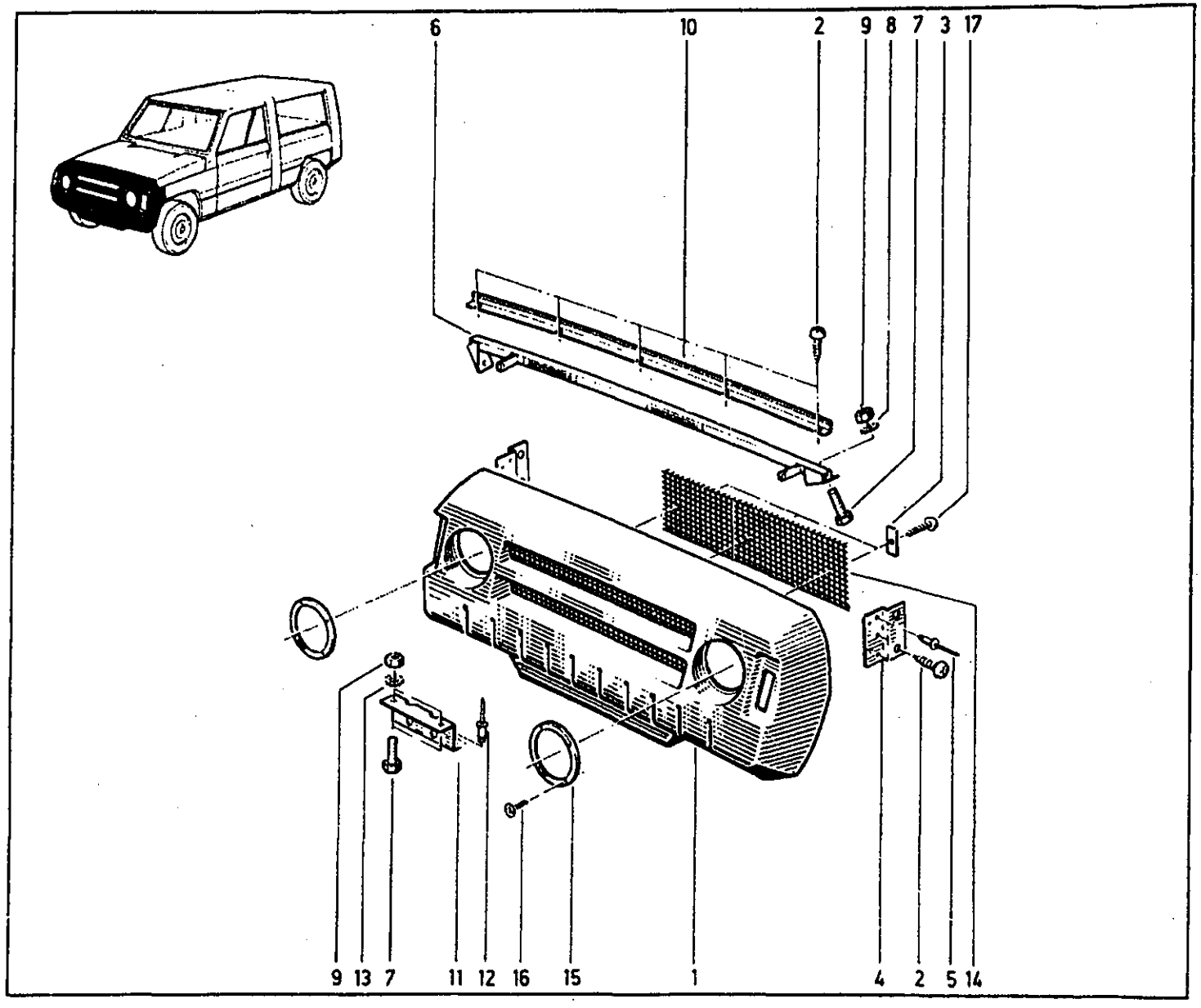

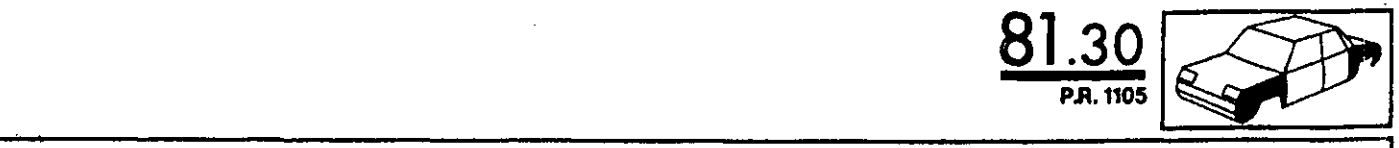

1	60	00	042	005		
2	60	00	042	023		
3	77	03	101	069		
4	79	03	056	017	☒	
5	77	03	032	103	☒	
6	60	00	042	003		
7	77	03	001	122	☒	
8	60	00	042	002		
9	60	00	042	004		
10	60	00	042	064		
11	60	00	042	065		
12	77	03	056	083		
13	79	03	032	009	☒	
14	60	00	042	063		
15	60	00	042	123		
16	60	00	042	147		
17	60	00	042	053		
18	60	00	042	146		

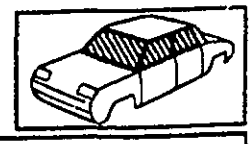

1	60	00	042	007	[13]
	RJ	00	042	331	[21]
2	77	03	006	113	
3	77	03	053	654	☒
4	77	03	056	106	☒
5	79	03	032	003	
6	77	03	001	122	☒
7	79	03	053	028	☒
8	77	03	056	083	
9	79	03	032	009	☒
10	77	03	016	468	☒
11	77	03	016	223	
12	60	00	042	008	
13	60	00	042	125	
14	60	00	042	124	

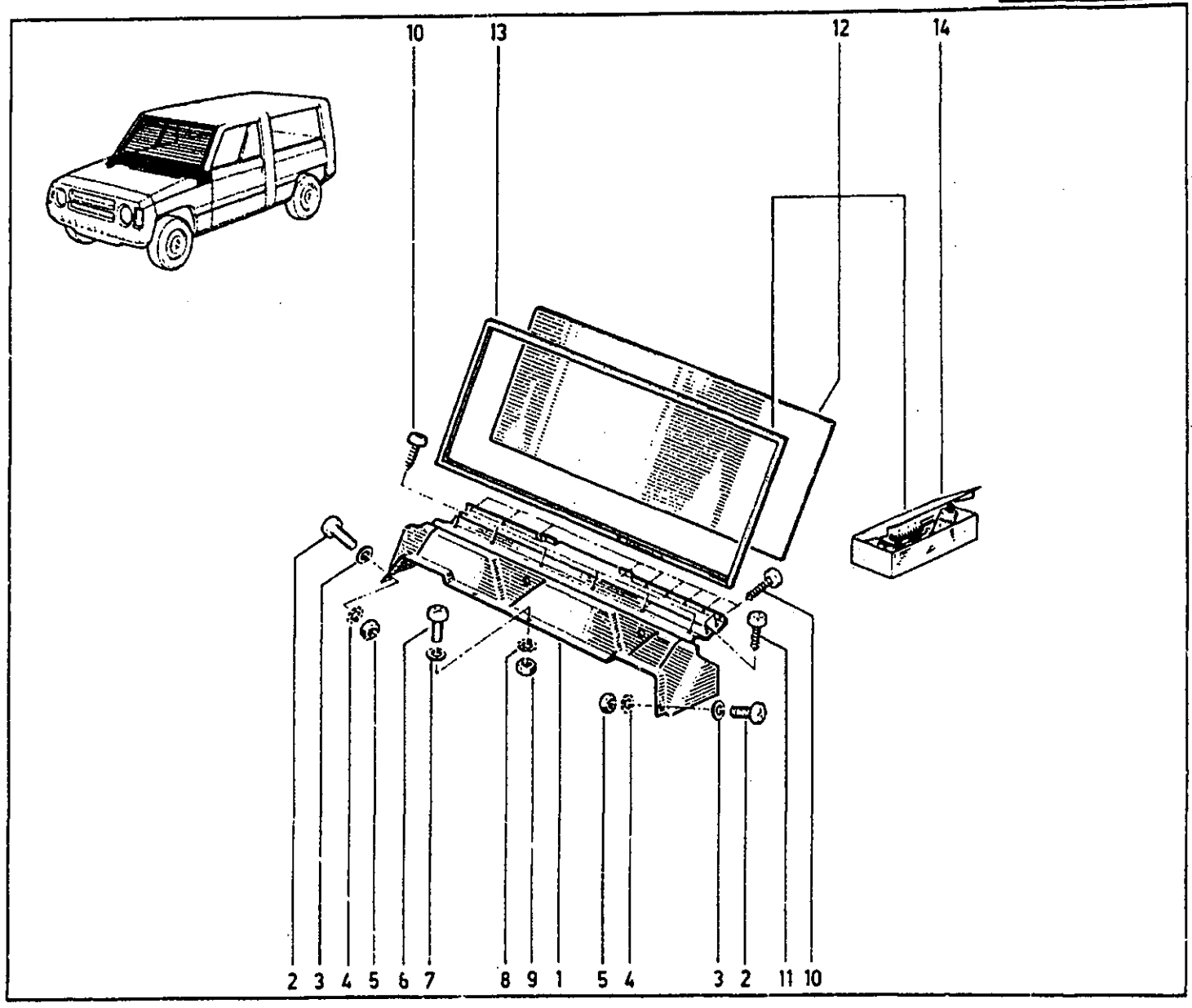

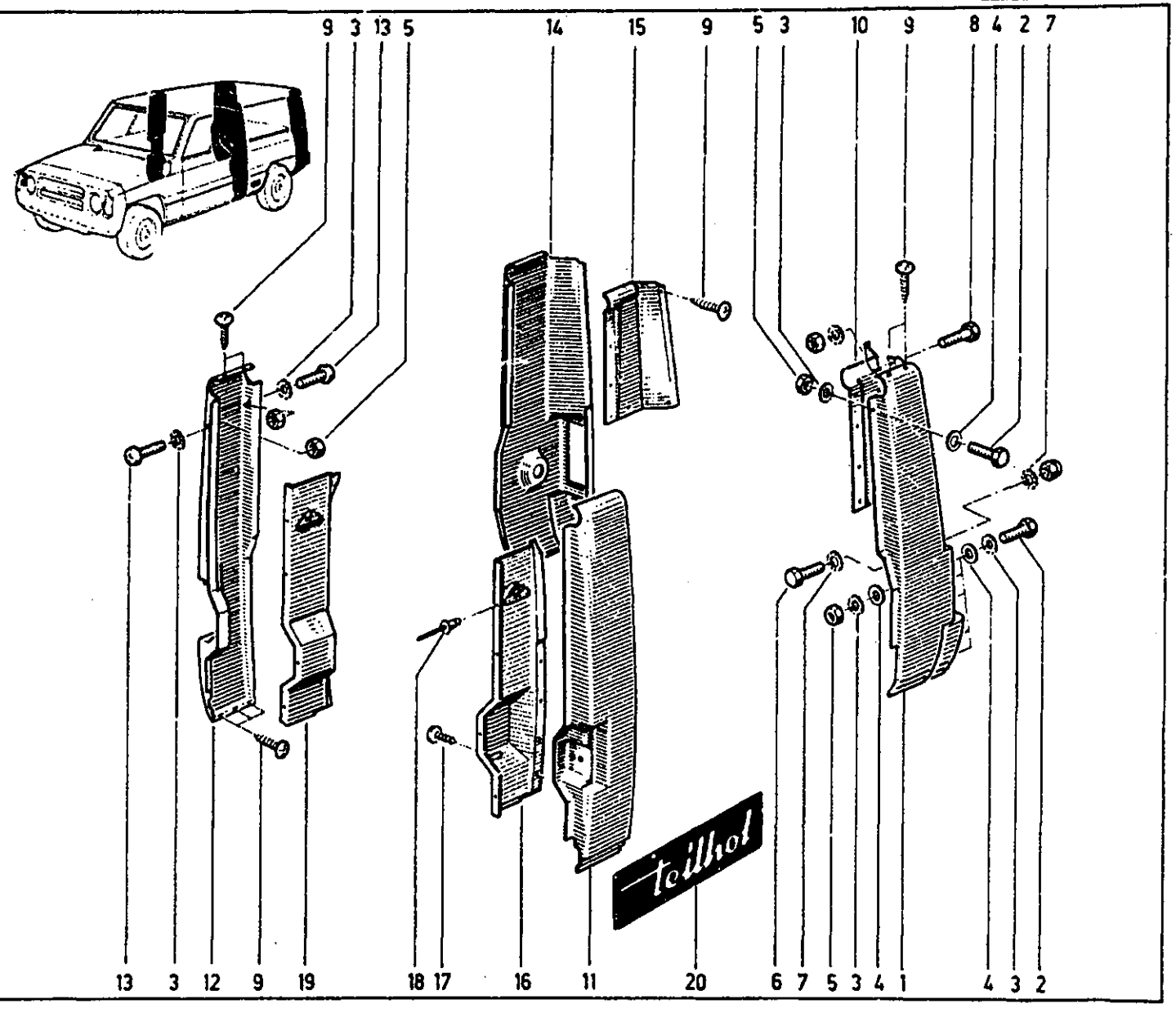

1	60	00	042	014	[13]	
	60	00	042	335	[21]	
2	77	03	001	122	☒	
3	77	03	056	083		
4	77	03	053	434	☒	
5	79	03	032	009	☒	
6	77	03	001	114		
7	77	03	056	058		
8	77	03	001	658		
9	60	00	042	053		
10	60	00	042	016		
11	60	00	042	012	[13]	
	60	00	042	333	[21]	
12	60	00	042	011	[13]	
	60	00	042	332	[21]	
13	60	00	042	054		
14	60	00	042	013	[13]	
	60	00	042	334	[21]	
15	60	00	042	015		
16	60	00	042	109	[13]	
	60	00	042	337	[21]	
17	60	00	042	053		
18	60	00	040	014		
19	60	00	042	108	[13]	
	60	00	042	336	[21]	
20	60	00	041	589		

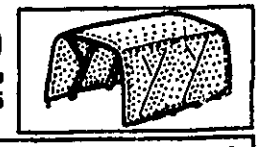

1	60	00	042	050	[13]	
	60	00	042	338	[23]	
2	60	00	042	052	[13]	
	60	00	042	340	[23]	
3	60	00	042	051	[13]	
	60	00	042	339	[23]	
4	60	00	042	102		
5	08	54	679	300		
6	06	07	201	500		
7	77	00	571	357		
8	60	00	042	103		
9	60	00	042	101		
10	60	00	042	100	✂ 1m	
11	77	00	667	546		
12	60	00	042	099		
13	60	00	042	098		
14	77	00	667	547		
15	60	00	040	407	[4]	
	60	00	042	344	[13]	
	60	00	042	345	[23]	
16	60	00	042	127		
17	60	00	042	128		
18	60	00	042	129		
19	60	00	042	131		
20	60	00	040	362		
21	60	00	042	130	[13]	
	60	00	042	341	[23]	
22	60	00	041	601		
23	60	00	040	014		
24	60	00	042	132		
25	60	00	042	133		
26	60	00	042	053		
27	60	00	040	298	[4]	
	60	00	042	342	[13]	
	60	00	042	343	[23]	
28	60	00	040	565	✂ 1m	
29	60	00	040	407	[4]	
	60	00	042	344	[13]	
	60	00	042	345	[23]	
30	60	00	042	286		
31	77	03	006	117		
32	77	03	056	106	☒	
33	79	03	032	003		

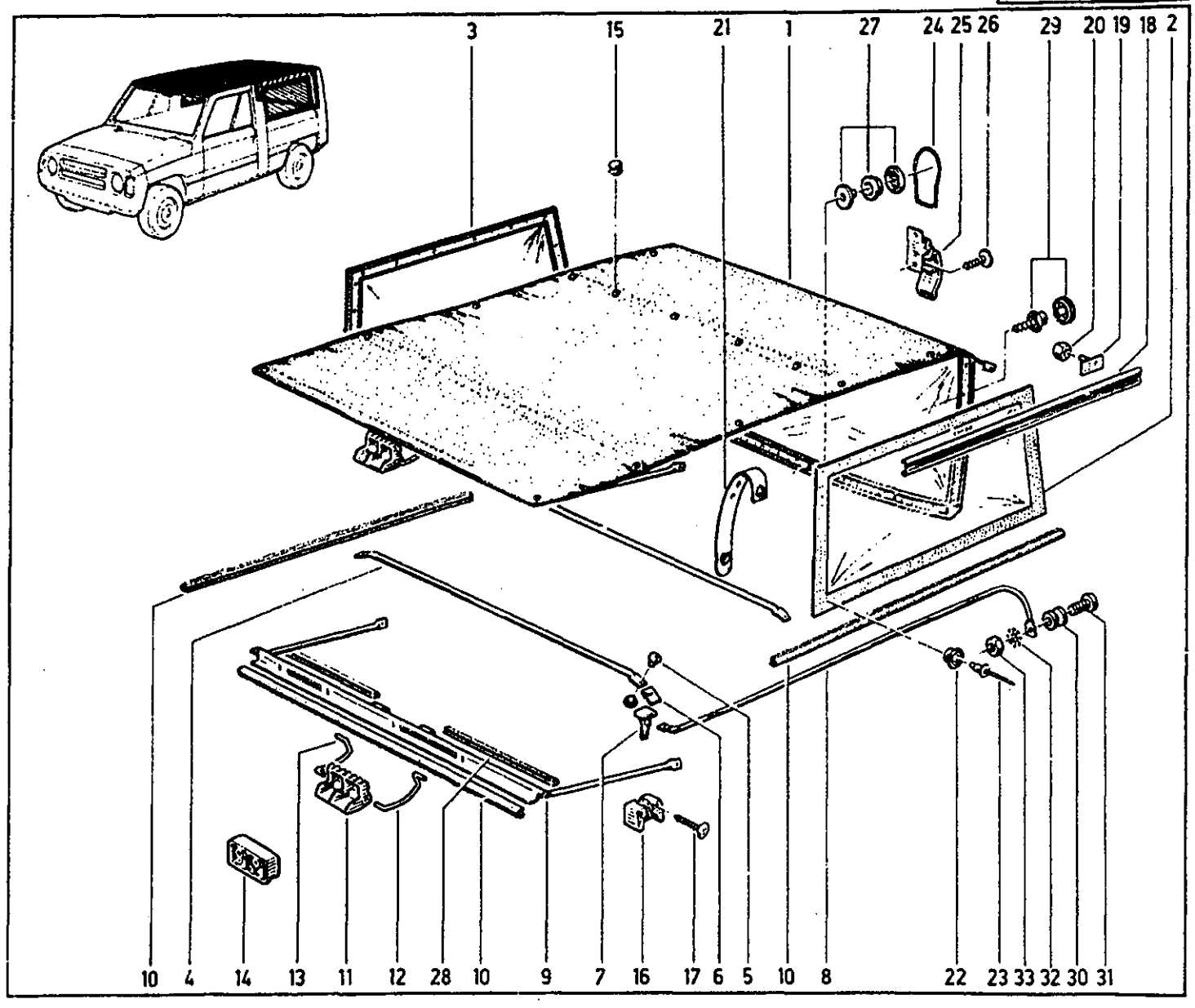

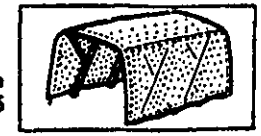

1	60	00	042	300	[13]	
	60	00	042	349	[3]	
2	60	00	042	301	[13]	
	60	00	042	350	[3]	
3	60	00	042	100	✂	1m
4	60	00	040	297		
5	60	00	040	004		
6	60	00	042	303		
7	60	00	040	564		
8	77	03	056	083		
9	77	03	001	122	☒	
10	60	00	040	001		
11	60	00	042	302		
12	77	03	001	118		
13	60	00	042	304		
14	60	00	041	148	✂	1m
15	60	00	042	307	✂	1m
16	60	00	042	311		
17	60	00	042	310		
18	60	00	042	313		
19	60	00	042	312		
20	60	00	042	309		
21	60	00	042	053		
22	60	00	042	306		
23	60	00	042	308		
24	60	00	042	305		
25	79	03	056	014	☒	
26	60	00	042	314		

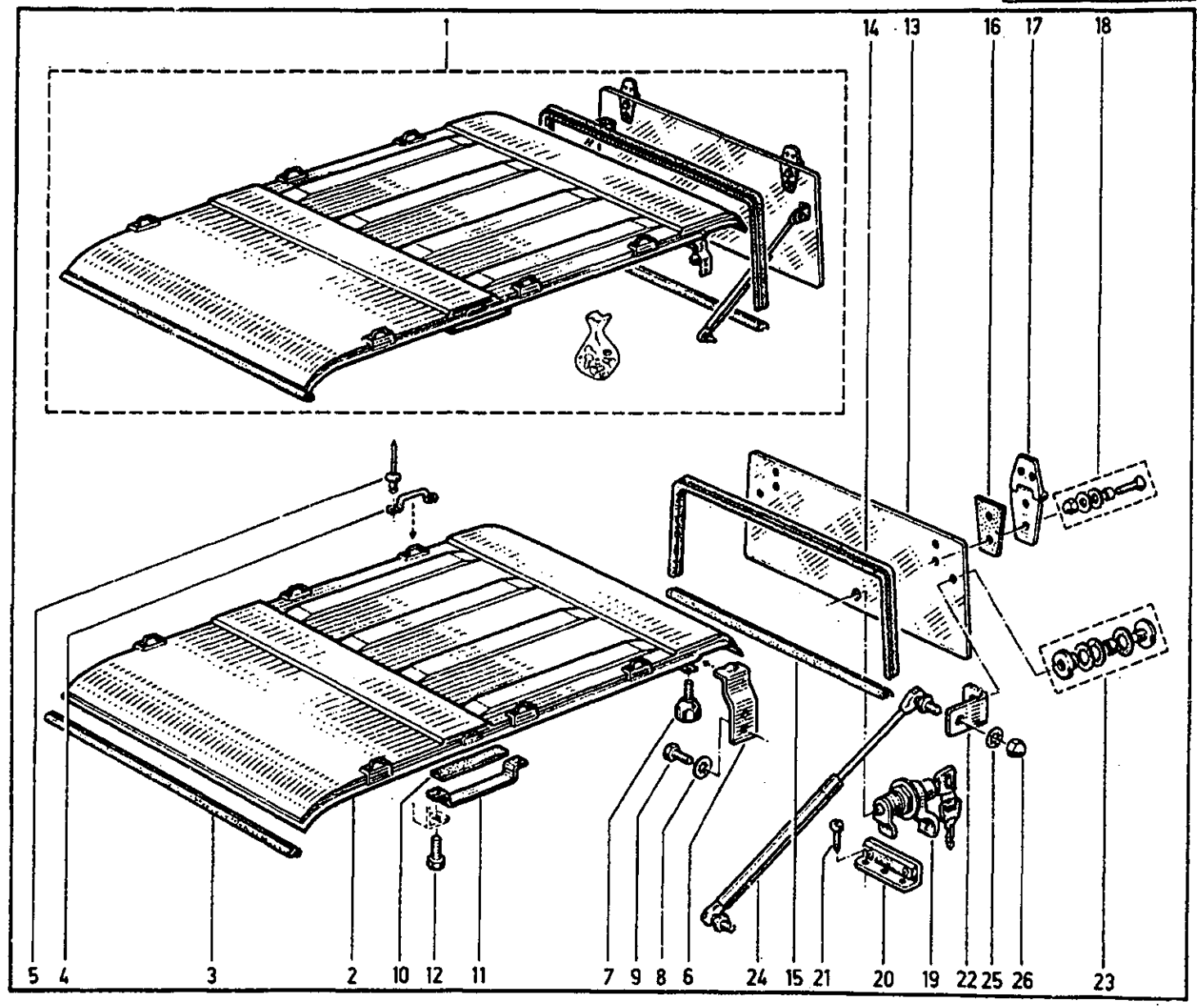

82.01
P.R. 1105

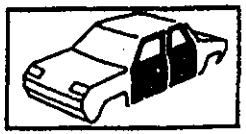

1	60	00	042	068		
2	60	00	042	079		
3	60	00	042	069		
4	60	00	042	094	[13]	
	60	00	042	352	[21]	
5	77	03	004	082		
6	60	00	042	082		
7	60	00	042	075		
8	60	00	042	073		
9	60	00	042	070		
10	60	00	042	071	(a)	
	60	00	042	138	(b)	
11	60	00	042	077		
12	60	00	042	081	✂ 1m	
13	60	00	042	080		
14	60	00	042	074		
15	60	00	042	076		
16	60	00	042	066		
17	60	00	042	078		
18	77	03	004	029		
19	77	03	056	083		
20	79	03	032	009	☒	
21	60	00	042	067		
22	60	00	042	053		
23	60	00	042	093	[13]	
	60	00	042	351	[21]	
24	77	00	712	838	[4]	
	77	01	404	455	[5]	
	77	00	712	837	[15]	
25	60	00	042	072		
26	60	00	042	136	(a)	
	60	00	042	137	(b)	
27	60	00	042	134	(a)	
	60	00	042	135	(b)	
28	60	00	042	139		
29	60	00	040	297		
30	60	00	041	110		

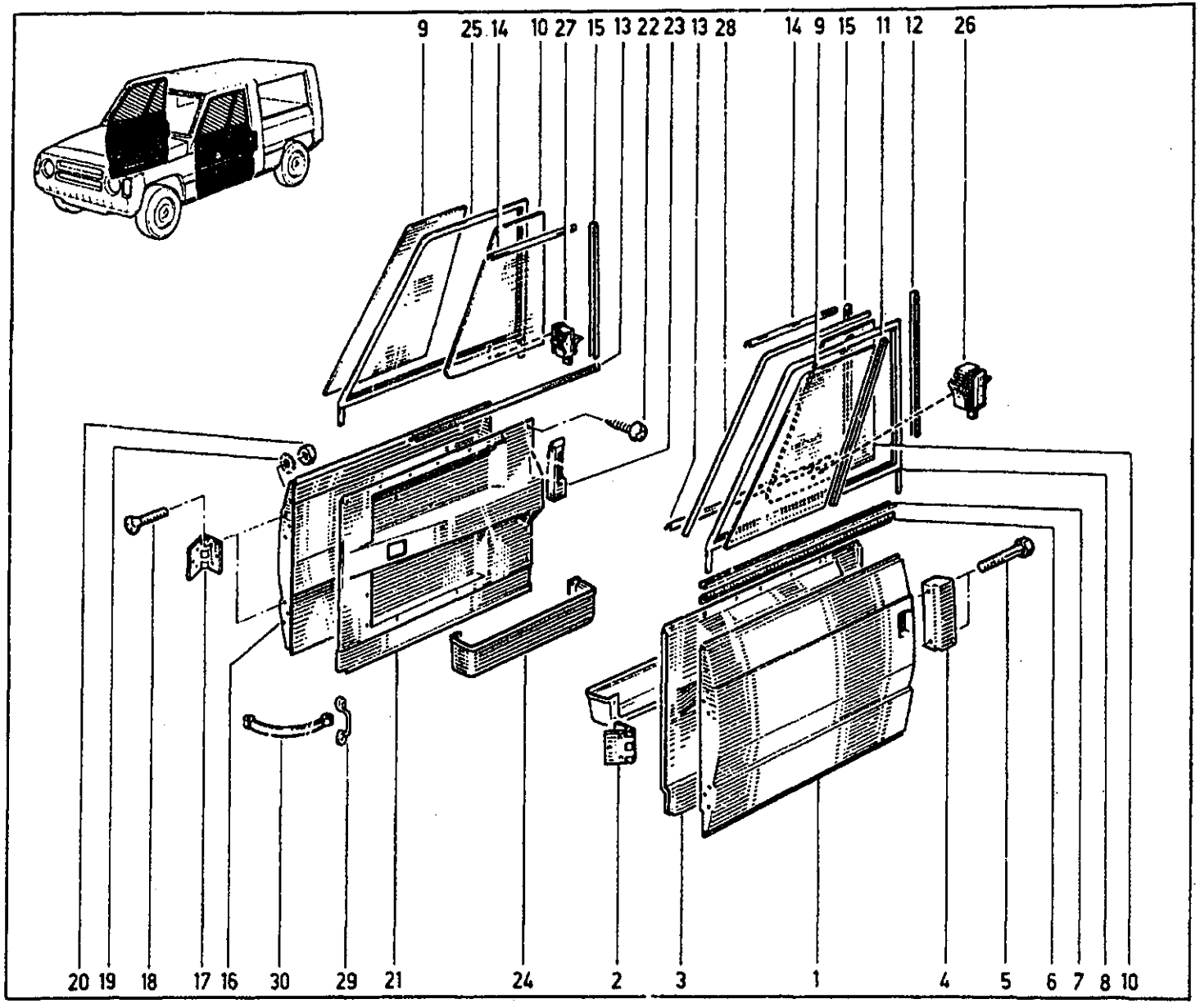

(a) R 5E.. n° ... ➡ n° 1239

(b) R 5E.. MOD 1983 ➡ n° ...
n° 1240 ➡ MOD 1982

82.05
P.R. 1105

1	60	00	042	199		
2	60	00	042	201		
3	60	00	042	206		
4	60	00	040	277		
5	60	00	040	565	✂	1m
6	60	00	042	207		
7	77	03	101	069		
8	77	03	053	043		
9	77	03	056	086		
10	77	03	032	103	⊠	
11	60	00	042	123		
12	60	00	042	208		
13	60	00	042	148		
14	77	03	001	122	⊠	
15	77	03	056	083		
16	60	00	042	209		
17	60	00	042	213		
18	77	03	004	029		
19	60	00	042	198		
20	60	00	042	200		
21	60	00	042	202		
22	60	00	042	203		
23	60	00	042	204		
24	60	00	042	205		
25	60	00	042	212		
26	60	00	042	210		
27	60	00	040	297		
28	60	00	042	211		

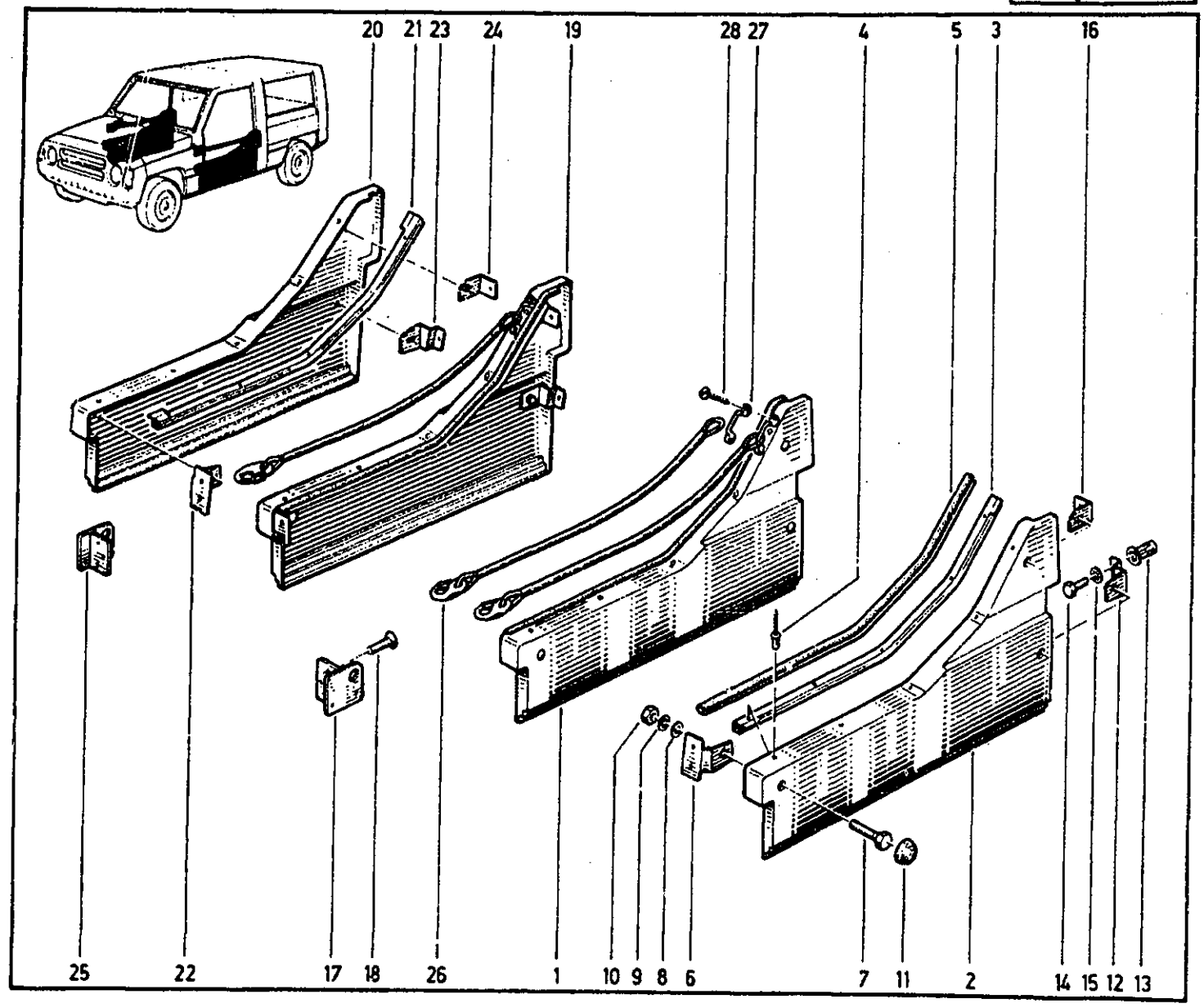

E

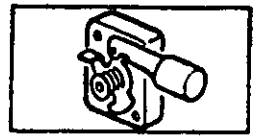

82.10

E01

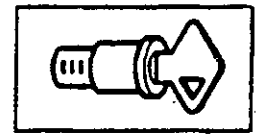

82.20

E02

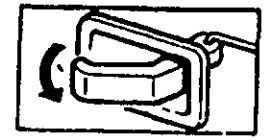

82.25

E03

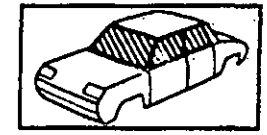

82.30

E04

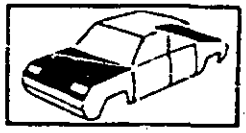

82.40

E05

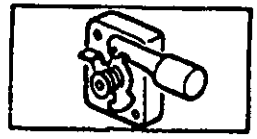

82.50

E06

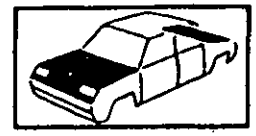

82.60

E07

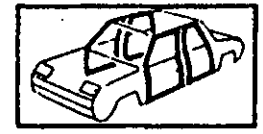

82.90

E08

E09

E10

E11

E12

E13

E14

E15

E16

E17

E18

E19

82.10
P.R.1105

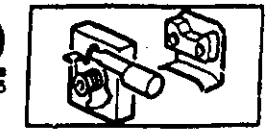

1	77 01 348 165
2	77 03 004 082
3	77 00 666 415
4	77 00 666 413
5	77 01 348 166
6	77 00 666 416
7	77 00 666 414

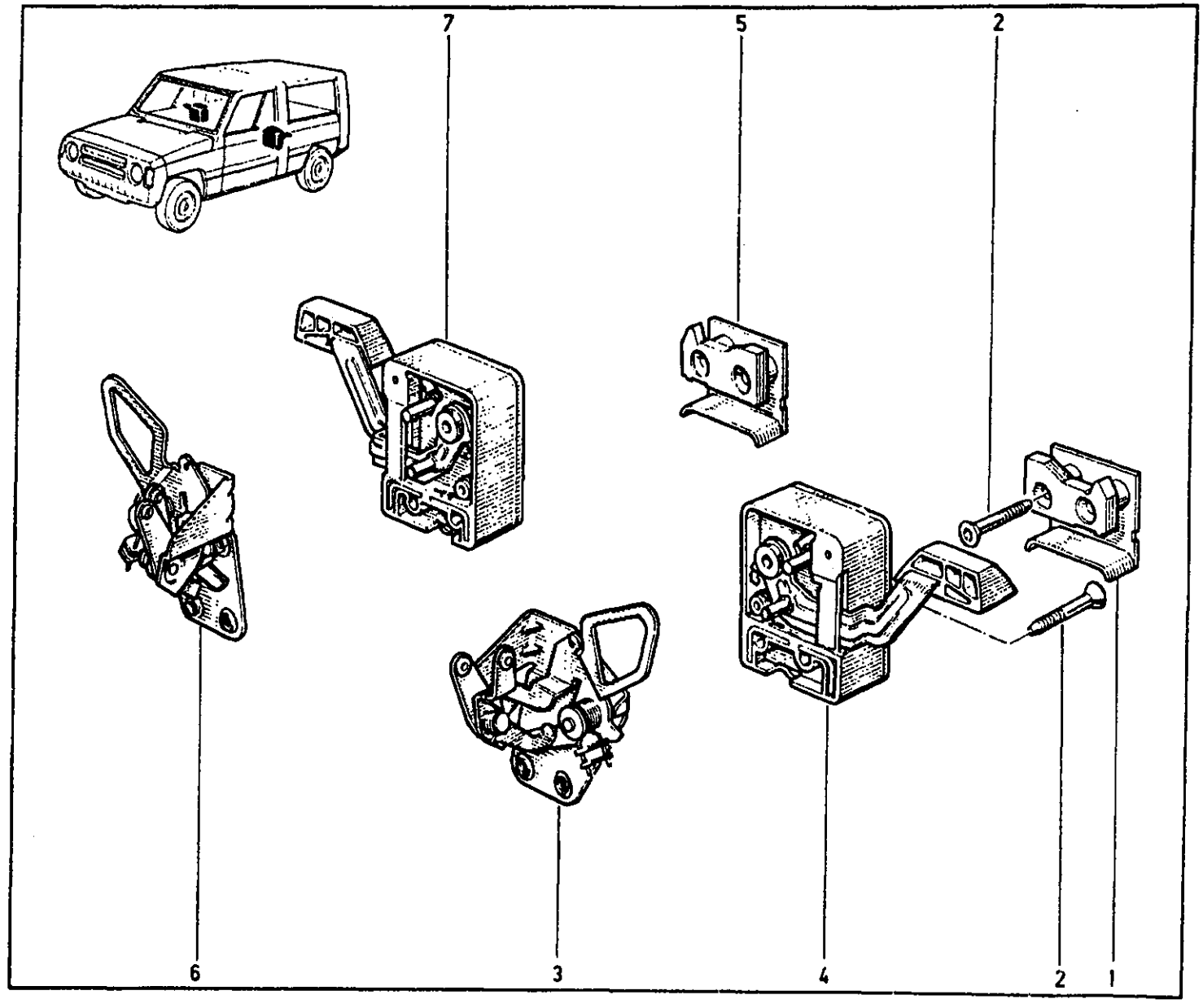

82.20
P.R.1105

1 : 60 00 042 713

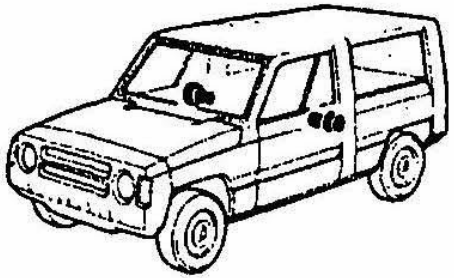

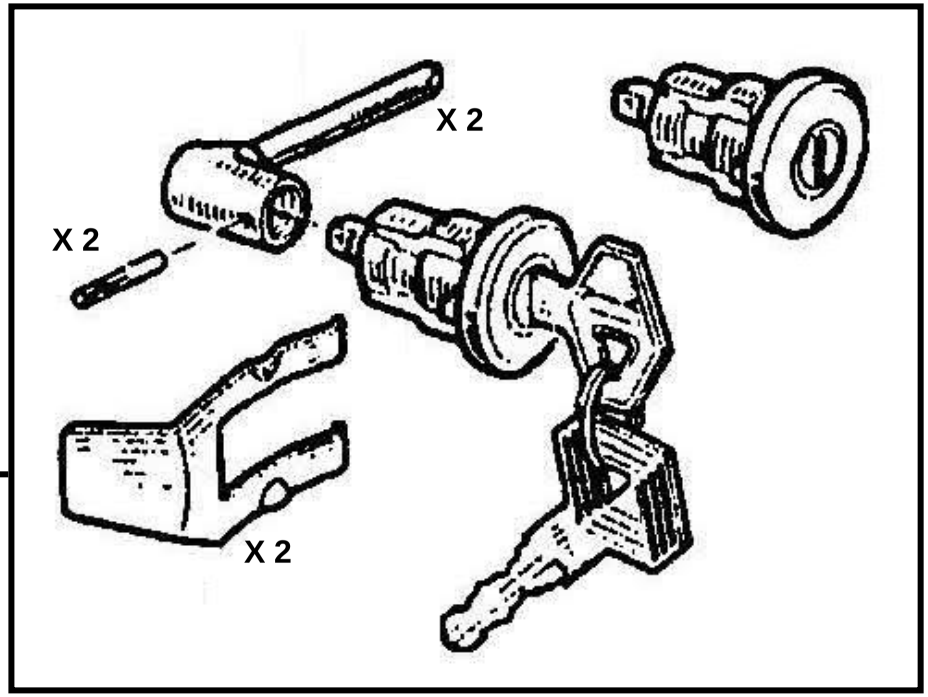

1	77	00	667	604		
2	77	03	044	077	(X=5)	
3	77	03	004	121	(X=5)	
4	77	00	664	355		
5	77	03	079	027		
6	77	00	662	593		
7	77	03	079	118		
8	77	00	662	594		
9	77	00	667	605		
10	60	00	042	289		
11	77	03	006	113		
12	77	03	056	106	☒	
13	79	03	032	003		

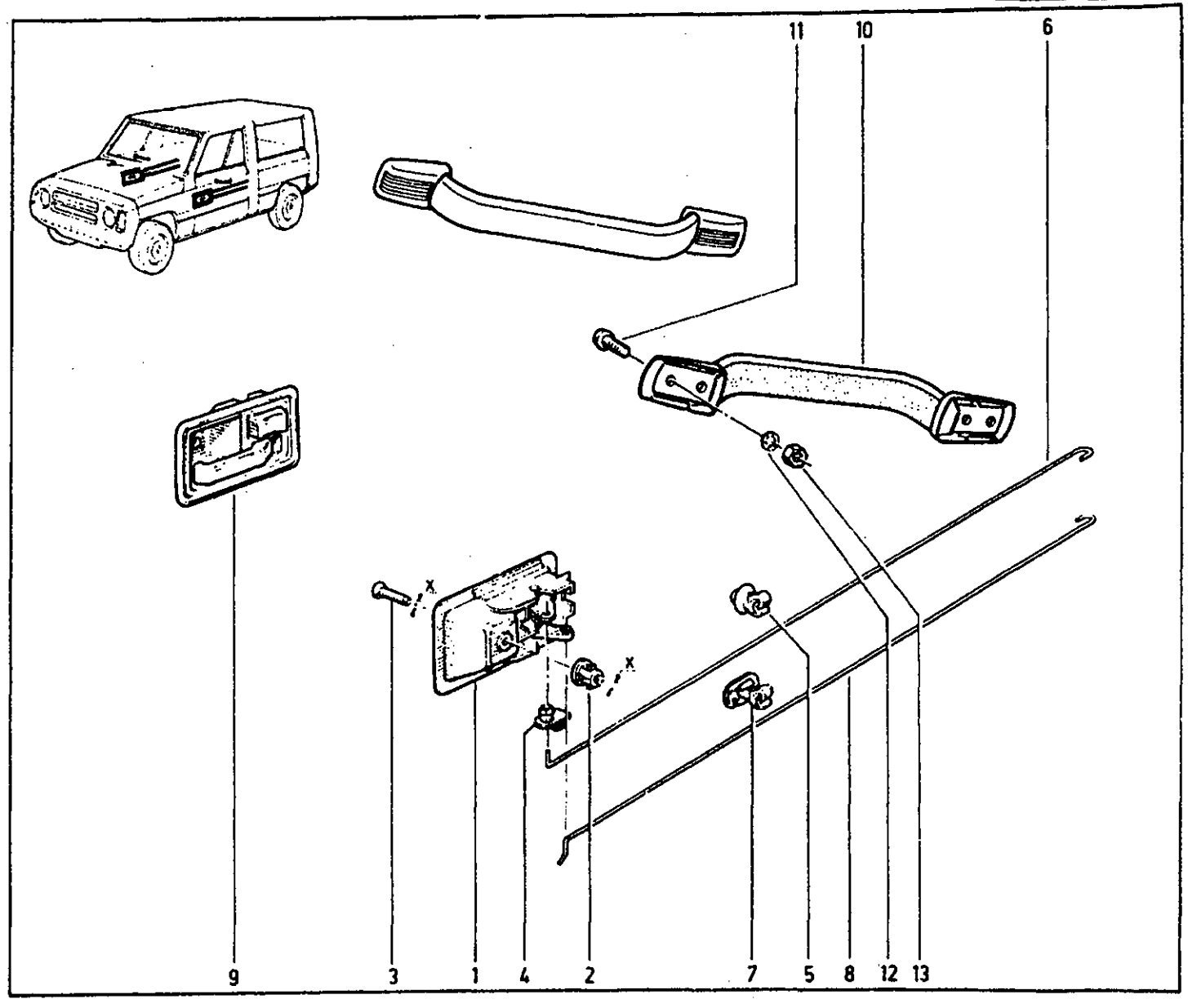

82.30
P.R. 1105

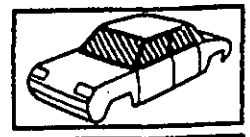

1	60	00	042	231		
2	60	00	042	250		
3	60	00	042	053		
4	60	00	042	248		
5	60	00	042	252		
6	60	00	042	243		
7	60	00	042	239		
8	60	00	042	233		
9	60	00	040	038		
10	60	00	042	235		
11	60	00	042	237		
12	60	00	042	253		
13	60	00	042	241		
14	60	00	042	245		
15	60	00	042	240		
16	60	00	042	246	✂	1m
17	60	00	042	230		
18	60	00	042	249		
19	60	00	042	247		
20	60	00	042	251		
21	60	00	042	242		
22	60	00	042	238		
23	60	00	042	232		
24	60	00	042	234		
25	60	00	042	236		
26	60	00	042	244		

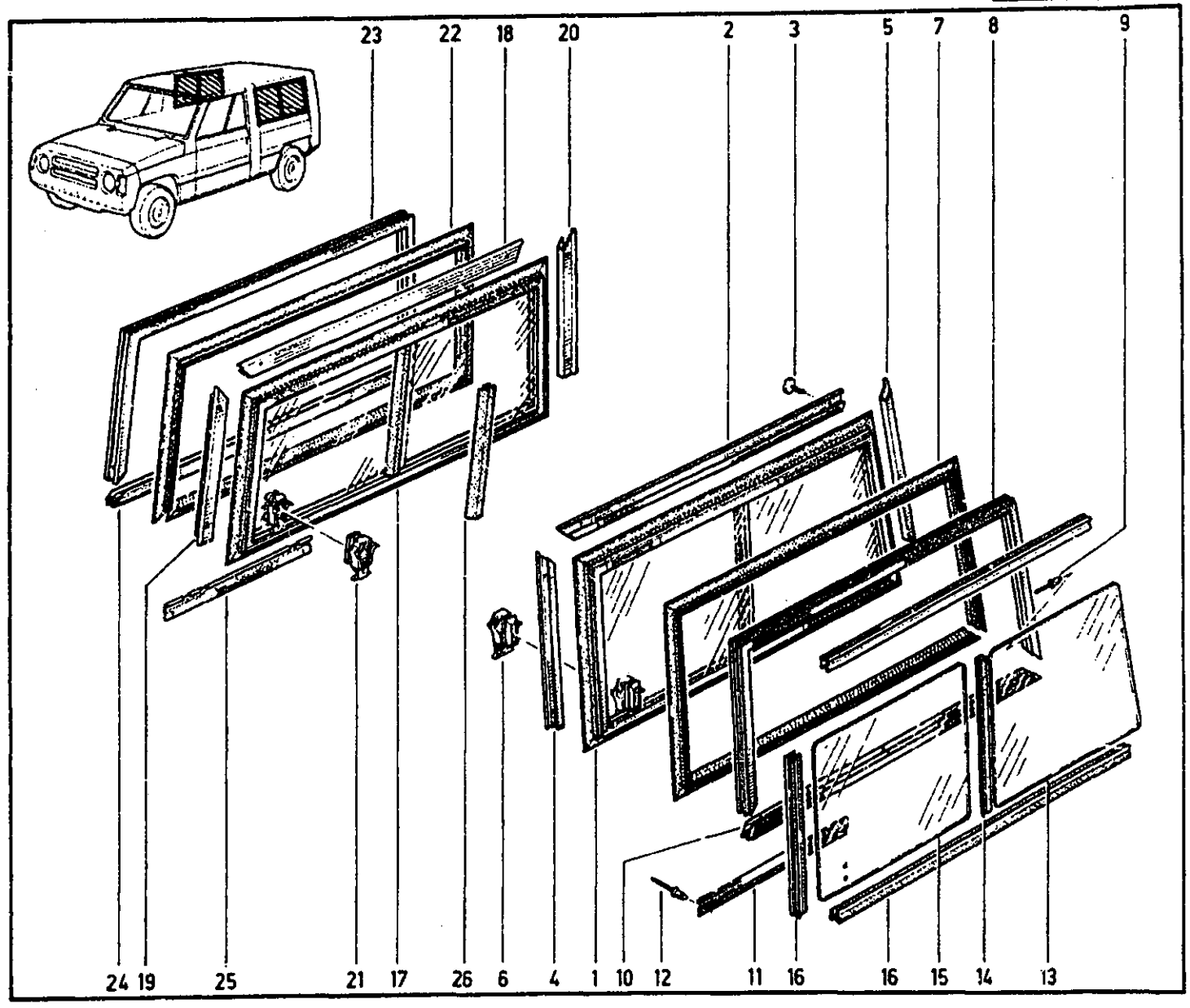

1	60	00	042	017		
2	60	00	042	045		
3	77	03	001	122	☒	
4	77	03	056	083		
5	79	03	032	009	☒	
6	60	00	042	044		
7	60	00	041	369		
8	79	03	056	014	☒	
9	79	03	032	018		
10	60	00	042	095		
11	60	00	042	018		(a)
	80	00	042	170		(b)
12	60	00	042	042		
13	77	03	001	122	☒	
14	77	03	056	083		
15	79	03	032	009	☒	
16	60	00	042	040		
17	77	03	001	178		
18	77	03	056	085		
19	79	03	032	018		
20	60	00	042	190		
21	60	00	042	290		
22	60	00	042	292		
23	77	03	056	003	☒	
24	79	03	056	005	☒	
25	77	03	001	369		
26	60	00	042	111		
27	60	00	042	353		
28	60	00	042	354		

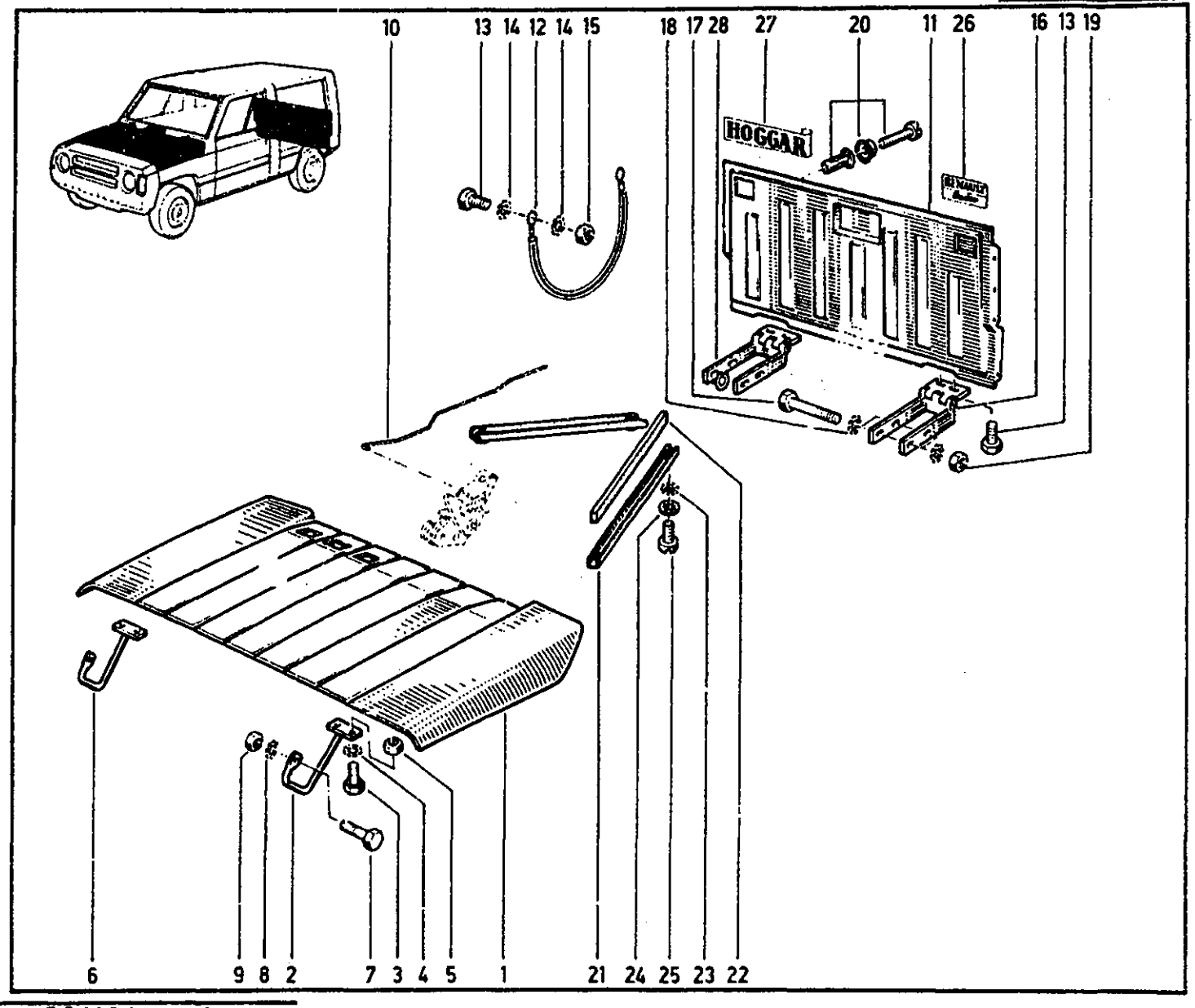

(a) R 5E... ☐ n° ... → ☐ MOD1982

(b) R 5E... ☐ MOD1983 → n° ...

82.50

01-159 P.R.1105

1	60	00	041	572	(a)	
2	60	00	041	718	(a)	
3	77	03	001	114	(a)	
4	79	03	056	005	☒	(a)
5	60	00	040	014		
6	60	00	041	717	(a)	
7	77	00	624	068	(a)	
8	60	00	042	041	(a)	
9	60	00	042	043		
10	79	03	056	017	☒	
11	77	03	032	103	☒	
12	60	00	042	171	(b)	
13	60	00	042	172	(b)	
14	77	03	001	855	(b)	
15	77	03	056	058	(b)	
16	60	00	042	175	(b)	
17	60	00	042	174	(b)	
18	60	00	042	179	(b)	
19	60	00	042	176	(b)	
20	60	00	042	177	(b)	
21	60	00	042	178	(b)	
22	60	00	042	173	(b)	
23	77	03	001	122	☒	
24	77	03	056	083		

82.50

P.R. 1105

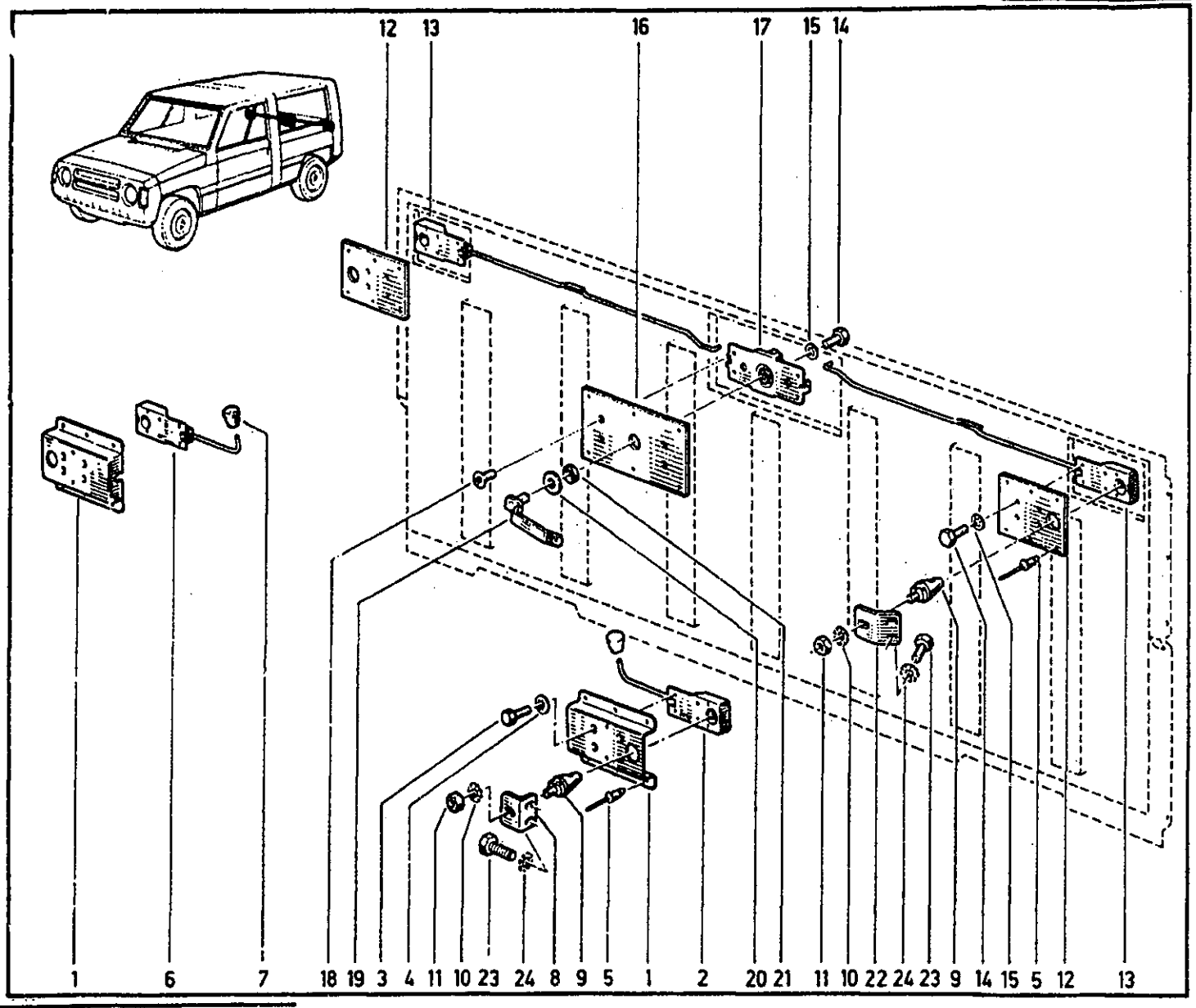

(a) R 5E.. n° ... → MOD1982

(b) R 5E.. MOD1983 → n° ...

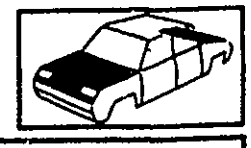

1	60	00	042	214	
2	60	00	042	215	
3	60	00	042	216	
4	77	03	001	236	☒
5	77	03	056	084	
6	60	00	042	219	
7	77	03	001	123	☒
8	77	03	056	083	
9	77	03	007	019	
10	77	03	056	058	
11	79	03	032	006	☒
12	60	00	042	223	
13	60	00	042	221	
14	60	00	042	218	
15	60	00	042	222	
16	60	00	042	220	
17	60	00	042	217	
18	60	00	042	229	
19	60	00	042	225	
20	60	00	042	226	
21	60	00	042	227	
22	60	00	042	228	
23	60	00	042	224	
24	77	03	007	082	
25	79	03	032	009	☒

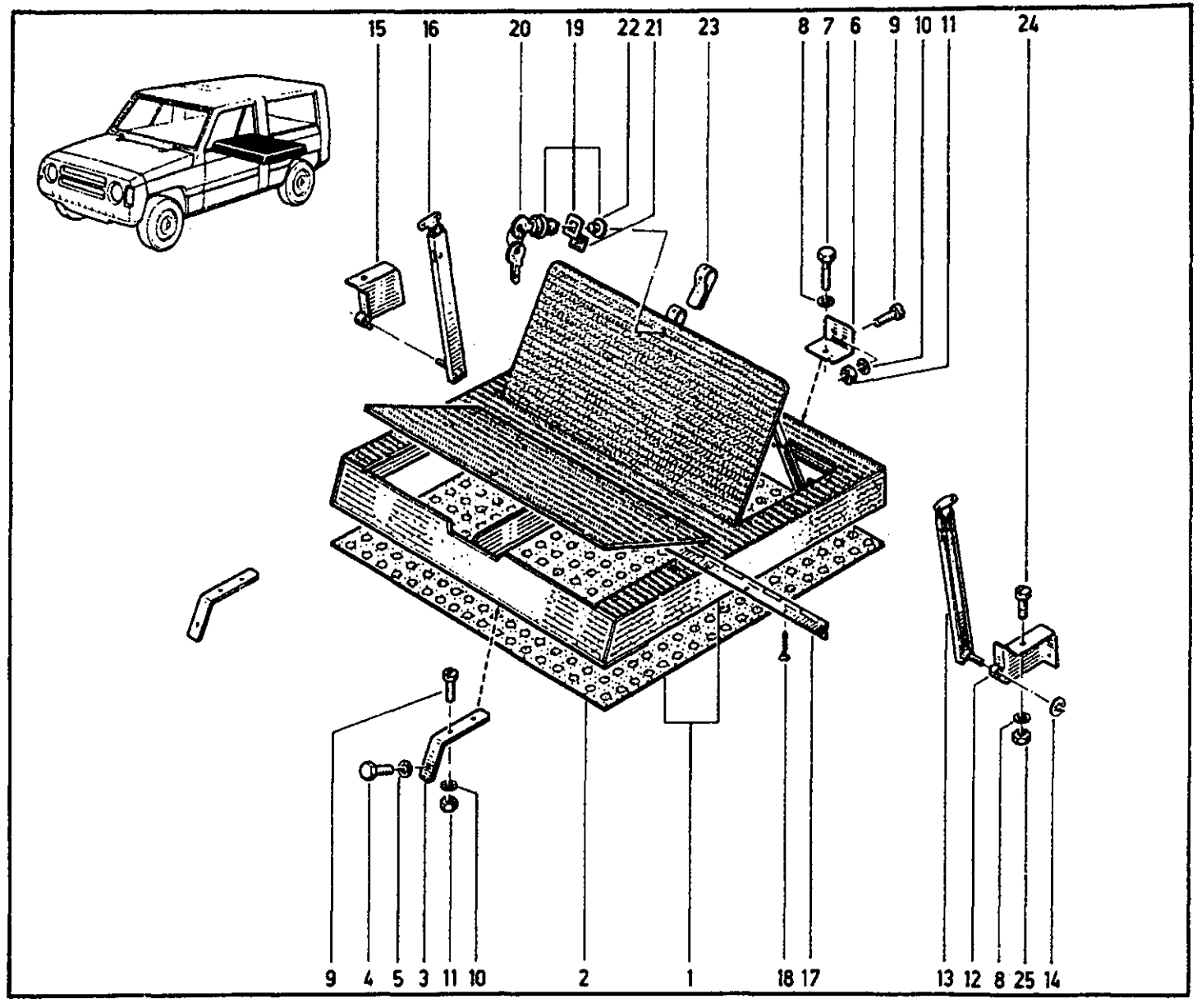

82.90
P.R. 1105

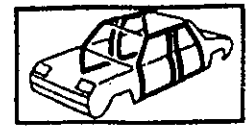

1 60 00 042 288
2 60 00 042 287

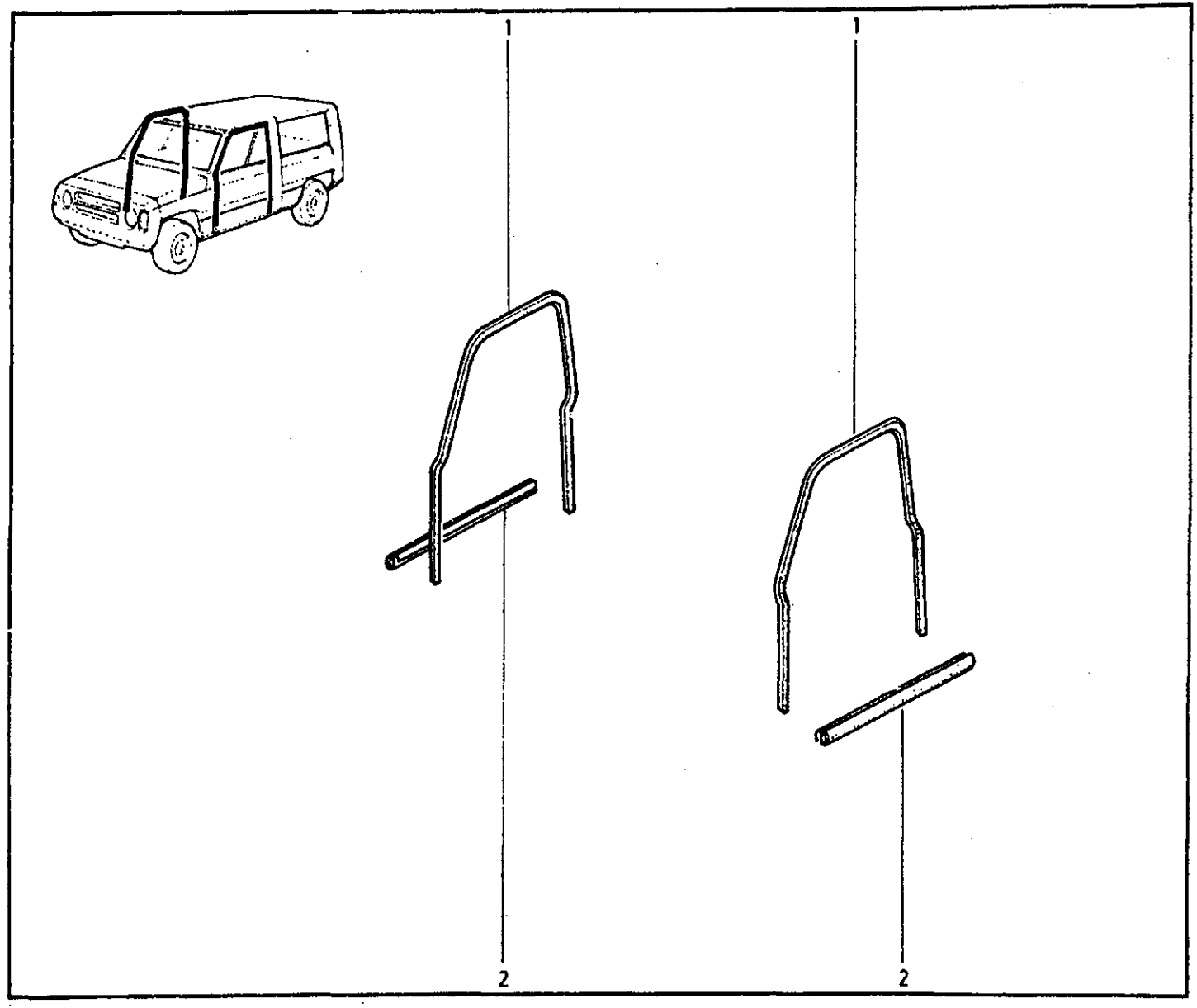

F

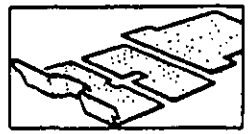

84.01

F 0 1

84.05

F 0 2

84.10 - 84.40

F 0 3

F 0 4

84.50

F 0 5

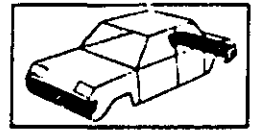

85.01

F 0 6

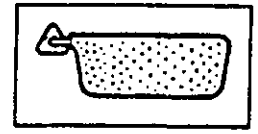

85.30

F 0 7

F 0 8

F 0 9

F 1 0

F 1 1

F 1 2

F 1 3

F 1 4

F 1 5

F 1 6

F 1 7

F 1 8

F 1 9

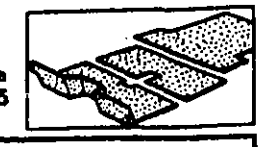

1	60	00	042	393
2	60	00	042	394
3	60	00	042	395
4	60	00	040	407
5	60	00	042	396
6	60	00	042	397
7	60	00	042	398
8	60	00	042	399
9	60	00	042	400
10	60	00	040	297
11	60	00	040	067
12	77	00	760	137
13	77	03	001	614
14	77	03	056	084
15	60	00	042	401

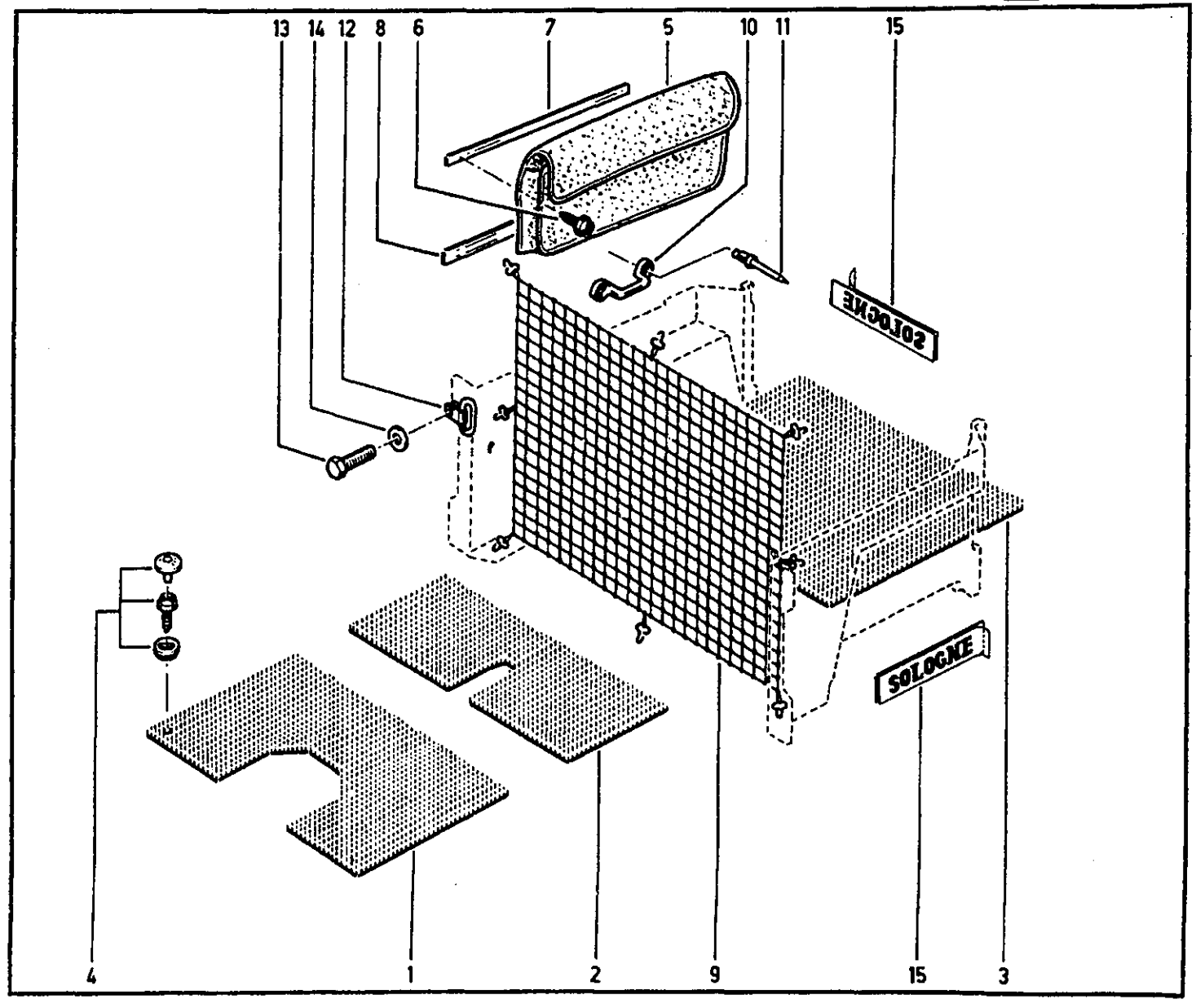

84.05
P.R. 1105

1	60	00	042	086	(a)
	60	00	042	143	(b)
2	60	00	042	085	(a)
	60	00	042	142	(b)
3	60	00	042	084	(a)
	60	00	042	141	(b)
4	60	00	042	083	(a)
	60	00	042	140	(b)
5	60	00	042	369	(b)
6	77	03	001	017	(b)
7	60	00	042	368	(b)
8	77	03	001	130	(b)
9	60	00	042	372	(b)
10	77	03	034	008	(b)
11	60	00	042	371	(b)
12	60	00	042	367	(b)
13	60	00	042	366	(b)
14	60	00	042	370	(b)
15	60	00	042	365	(b)

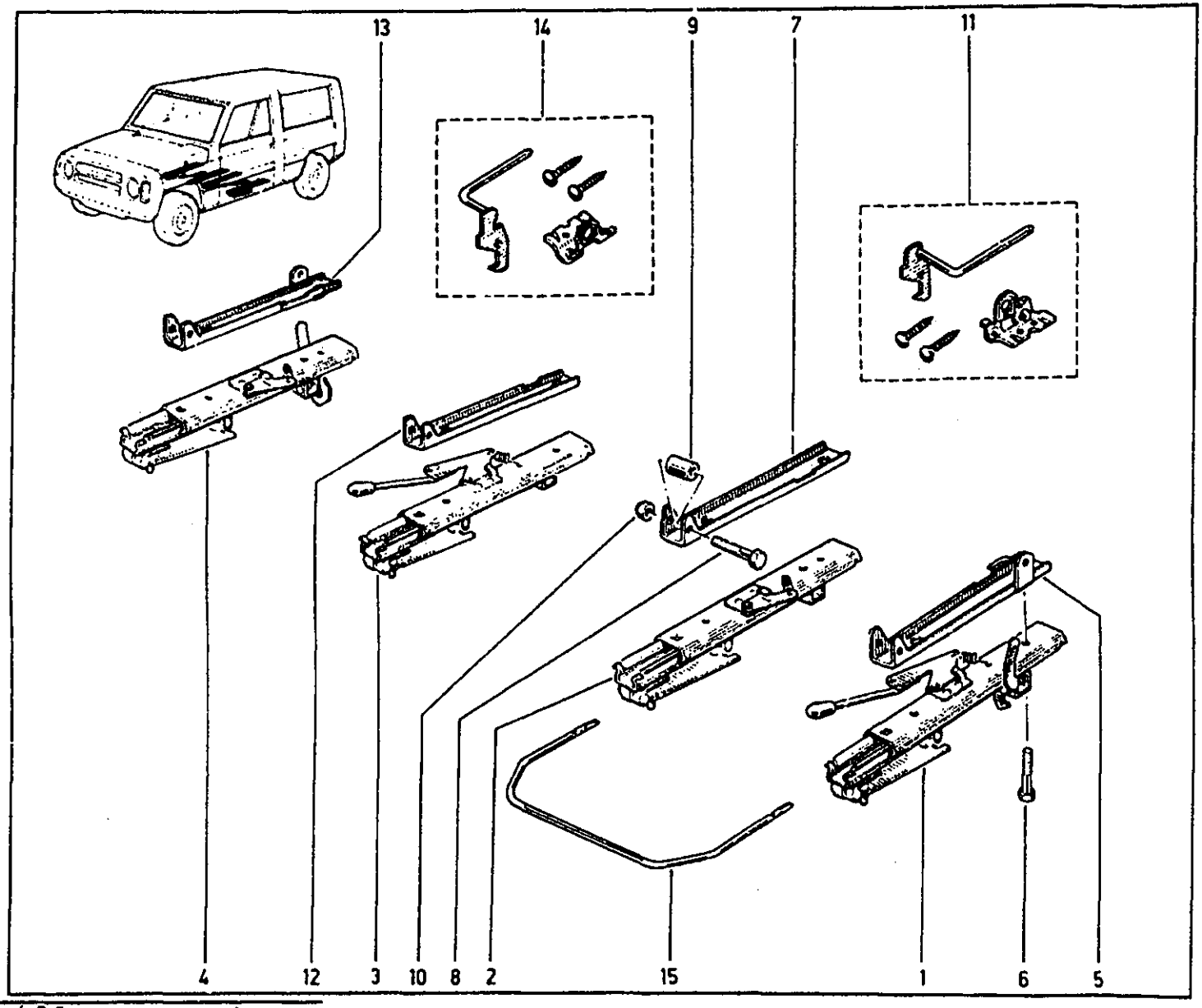

(a) R 5E.. n° ... ➔ n° C00002056

(b) R 5E.. n° C00002057 ➔ n° ...

1	60 00 042 087		
2	60 00 042 020	†	(a)
	60 00 042 390		(a)
	60 00 042 295		(b)
3	60 00 042 021	†	(a)
	60 00 042 391		(a)
	60 00 042 296		(b)
4	60 00 042 144		
5	60 00 042 357		
6	60 00 042 356		
7	60 00 042 361		
8	60 00 042 360		
9	60 00 042 359		
10	60 00 042 358		
11	60 00 042 362		
12	60 00 042 278		

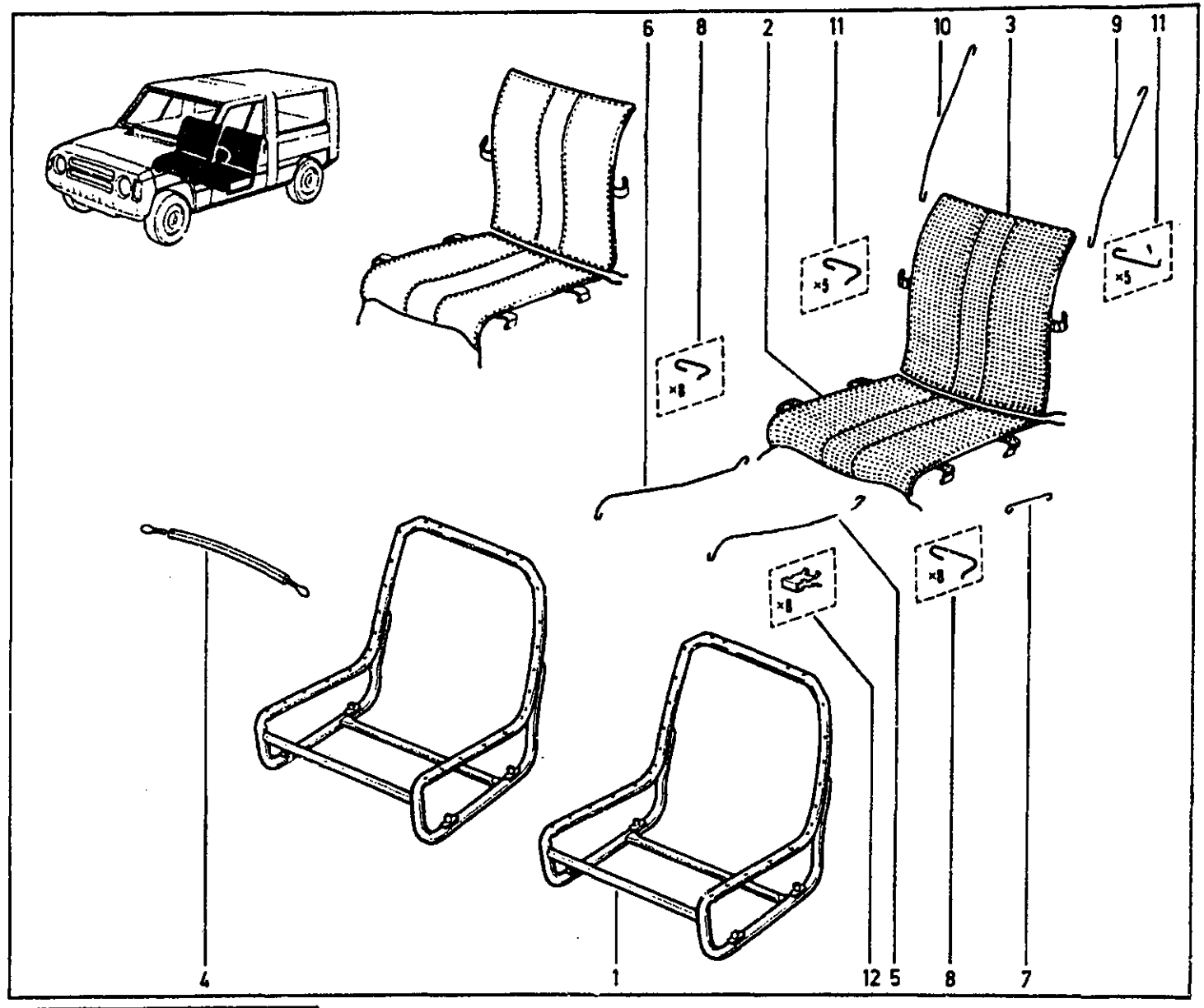

(a) R 5E.. n° ... ➡ n° E00000218

(b) R 5E.. n° E00000219 ➡ n° ...

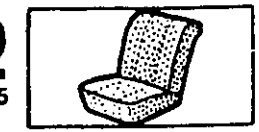

1	60	00	042	257
2	60	00	042	256
3	60	00	042	270
4	60	00	042	269
5	60	00	042	273
6	60	00	042	275
7	60	00	042	268
8	60	00	042	272
9	60	00	042	271
10	60	00	042	277
11	60	00	042	276
12	60	00	042	265
13	60	00	042	267
14	60	00	042	274
15	60	00	042	278

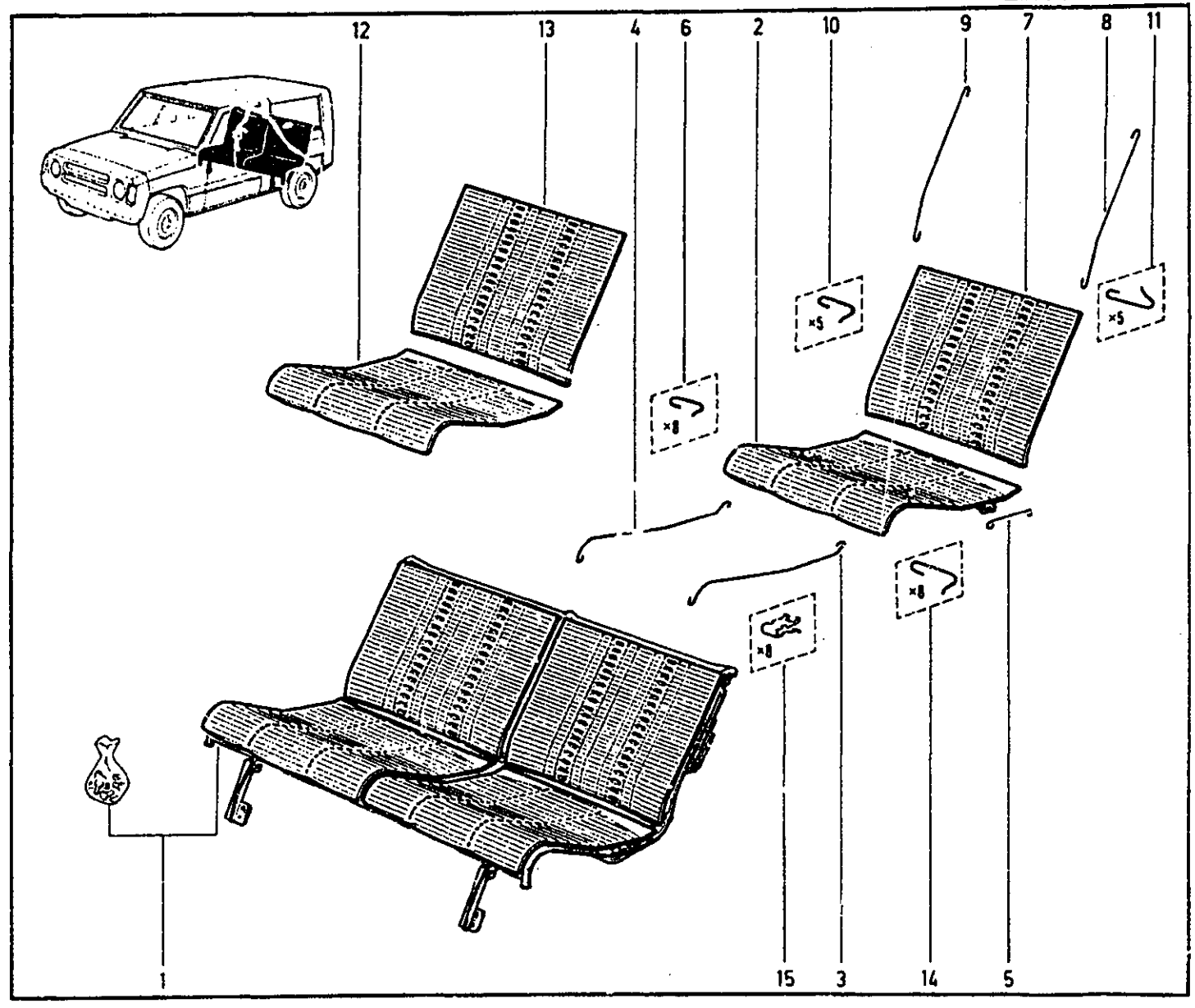

R 5E.. /102

1	60	00	042	258	
2	60	00	042	259	
3	77	03	001	236	☒
4	77	03	056	084	
5	60	00	042	260	
6	77	03	006	133	
7	60	00	042	261	
8	77	03	007	029	
9	79	03	053	028	☒
10	60	00	042	119	
11	60	00	042	262	
12	60	00	042	264	
13	60	00	040	277	
14	60	00	040	085	
15	60	00	042	263	

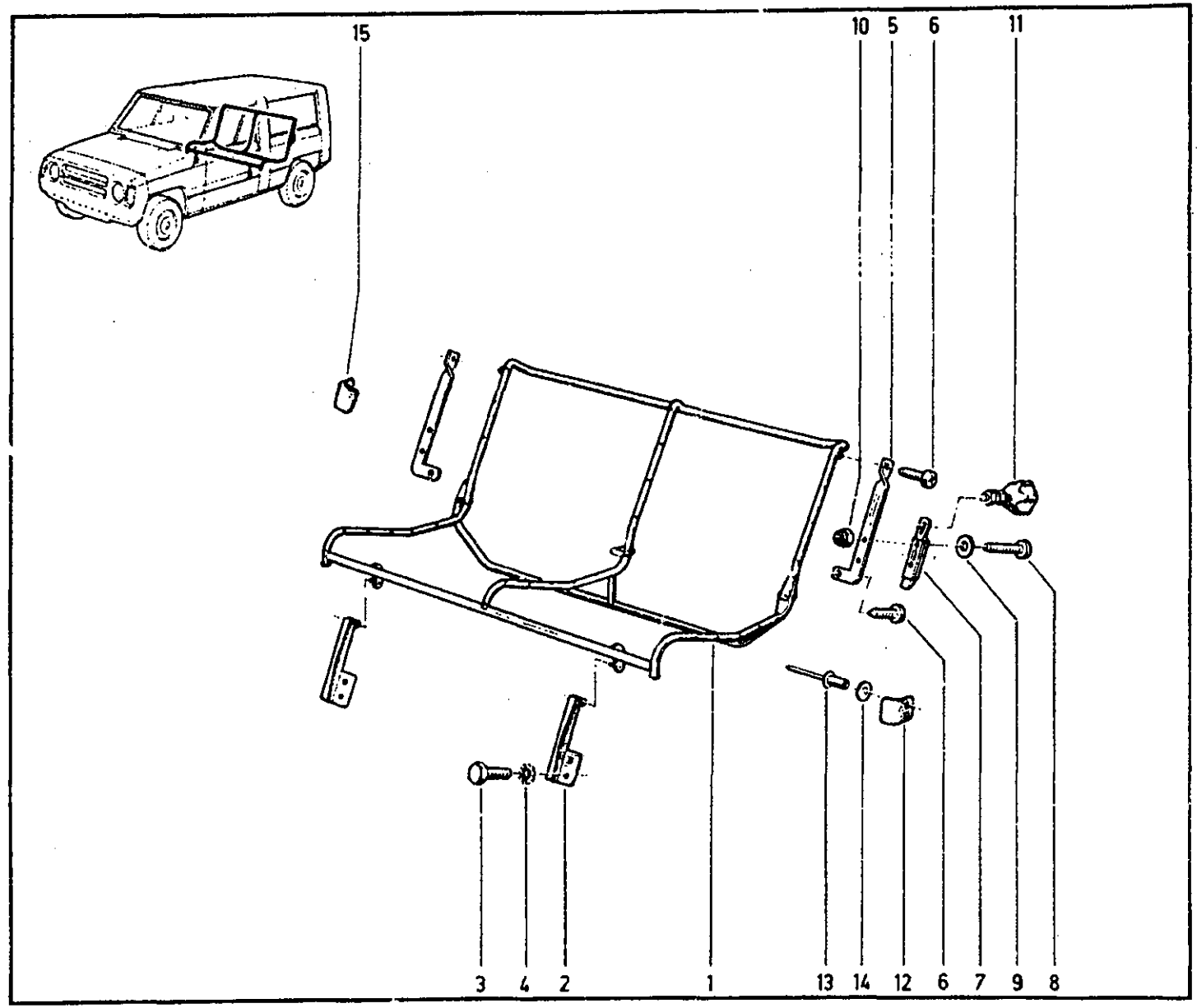

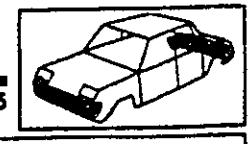

1	60	00	042	318	[13]	
	60	00	042	317	[3]	
2	77	03	001	820		
3	77	03	053	635	☒	
4	79	03	056	014	☒	
5	79	03	032	018		
6	77	03	001	162	☒	
7	77	03	053	298		
8	60	00	042	319		
9	60	00	042	314		
10	60	00	042	321	[13]	
	60	00	042	320	[3]	
11	77	03	001	129		
12	79	03	056	008	☒	
13	77	03	034	008		

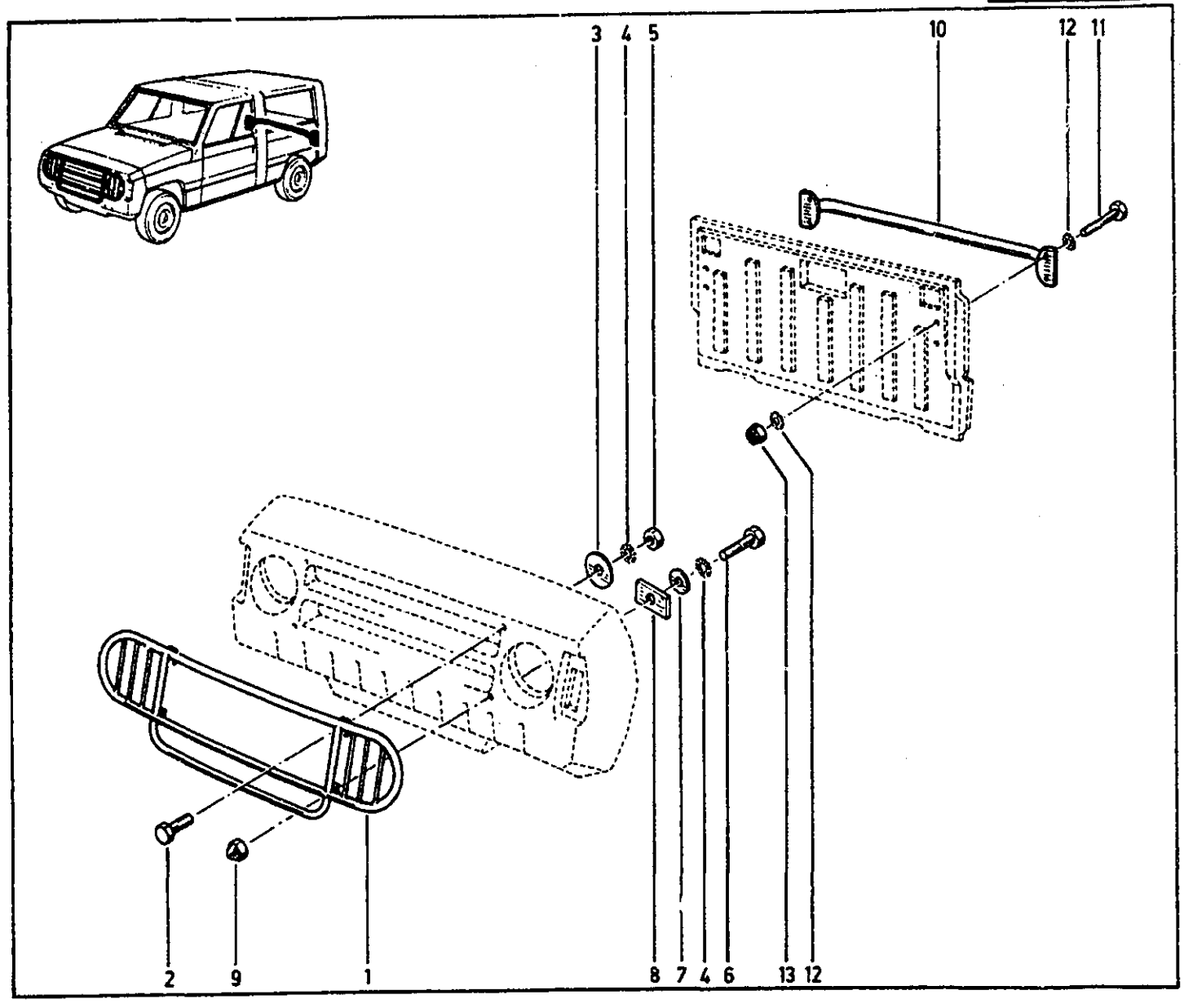

1 60 00 041 137 (a)
60 00 042 254 (b)
2 77 03 016 480

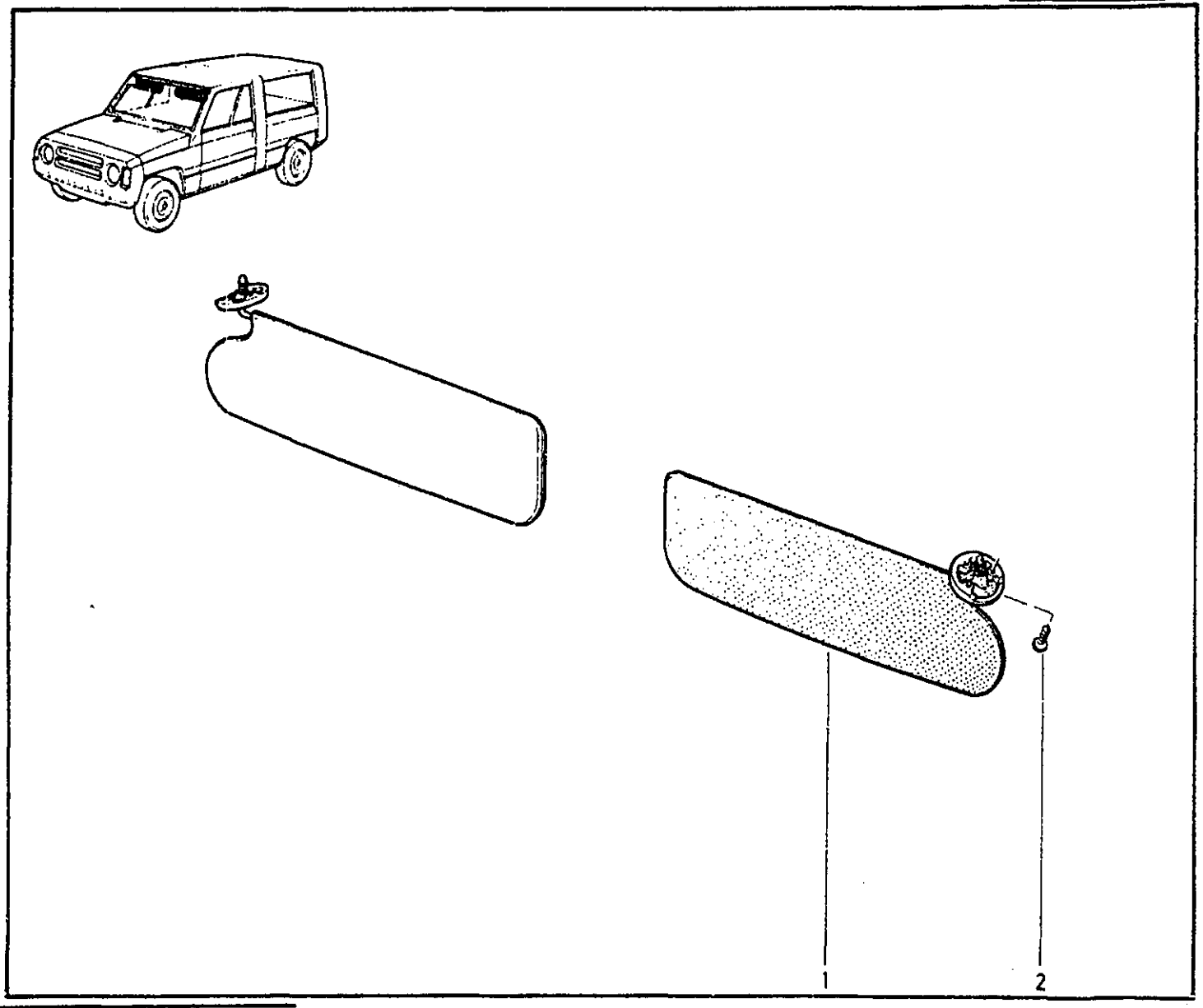

(a) R 5E.. n° ... ➜ n° 2026

(b) R 5E.. MOD1983 ➜ n° ...
n° 2027 ➜ MOD1982

G

85.35

G01

85.40 - 85.42

G02

...

G03

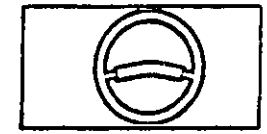

85.60

G04

85.88

G05

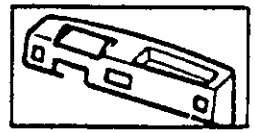

85.90

G06

G07

G08

G09

G10

G11

G12

G13

G14

G15

G16

G17

G18

G19

85.35
P.R.1105

1	77 01 365 588	†
	77 01 349 433	
2	77 01 023 339	
3	77 01 023 340	
4	77 03 005 062	
5	77 00 686 173	†
	77 01 349 608	
6	77 01 365 591	†
	77 01 349 430	
7	77 01 024 201	
8	77 01 024 202	
9	77 01 348 750	
10	77 01 024 333	
11	77 00 655 281	

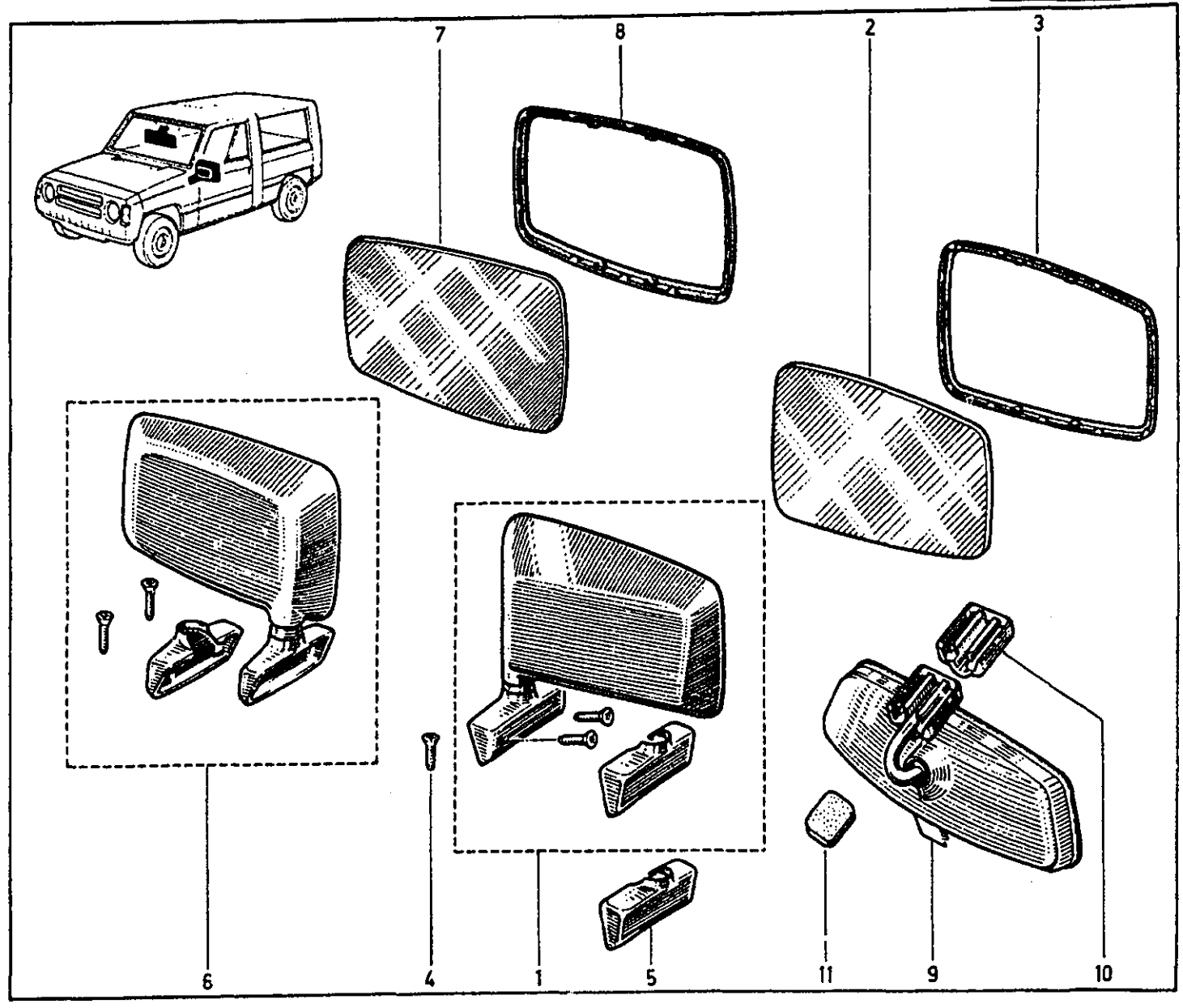

1	60 00 042 110	4X2	
	60 00 042 363	4X4	
2	60 00 042 126	4X2	
	60 00 042 364	4X4	
3	60 00 041 680		
4	60 00 041 284		
5	60 00 041 344		
6	60 00 041 343		
7	60 00 041 342		
8	77 03 001 223		
9	79 03 056 024		
10	77 03 032 009		
11	77 03 001 178		
12	79 03 053 043	☒	
13	77 03 055 085		
14	79 03 032 018		
15	77 03 001 481		

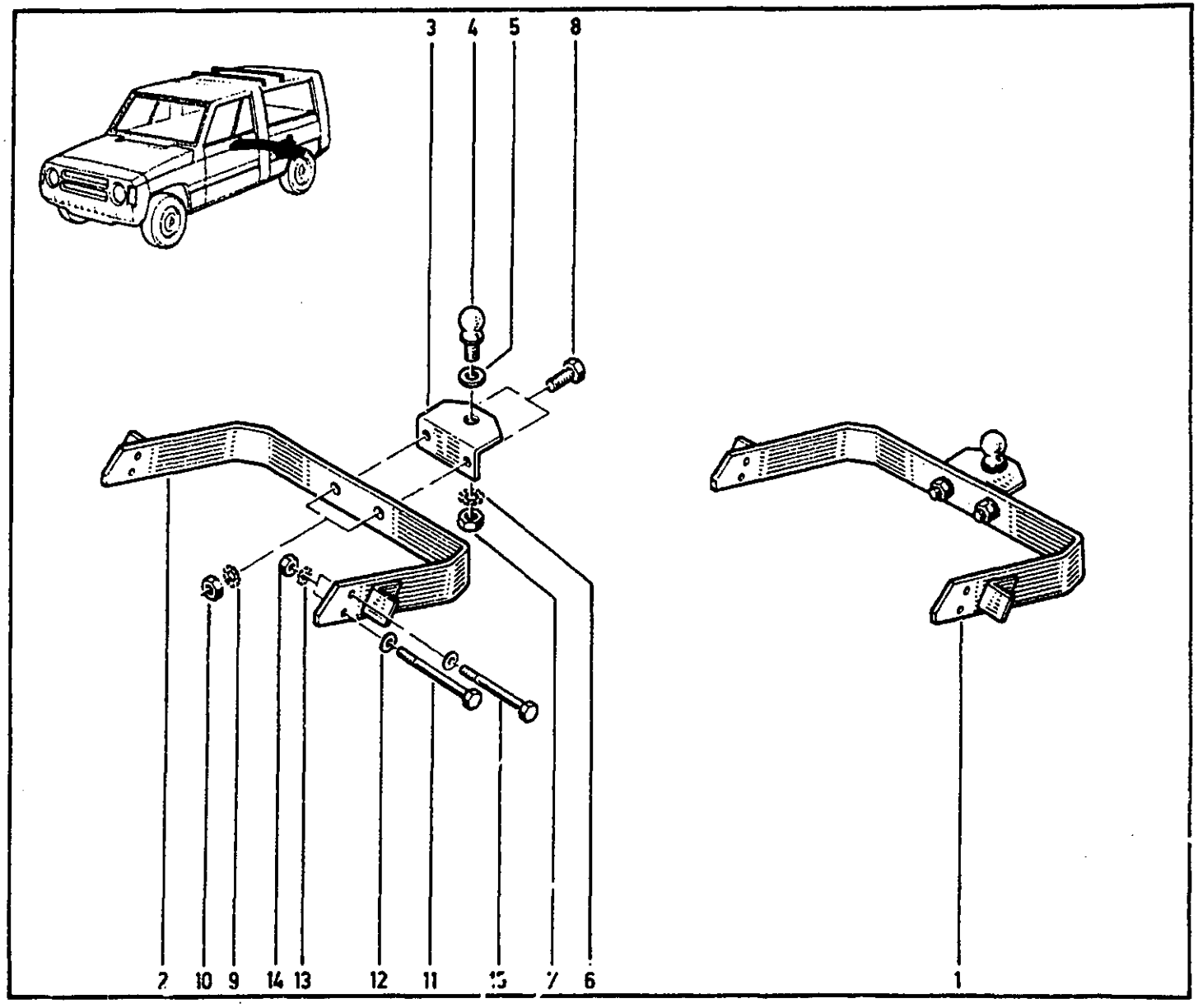

1	60	00	042	192
2	60	00	042	193
3	60	00	042	194
4	60	00	042	196
5	60	00	042	197
6	77	03	056	083
7	60	00	042	195
8	60	00	042	385
9	60	00	042	387
10	60	00	042	386
11	60	00	042	388
12	60	00	042	196

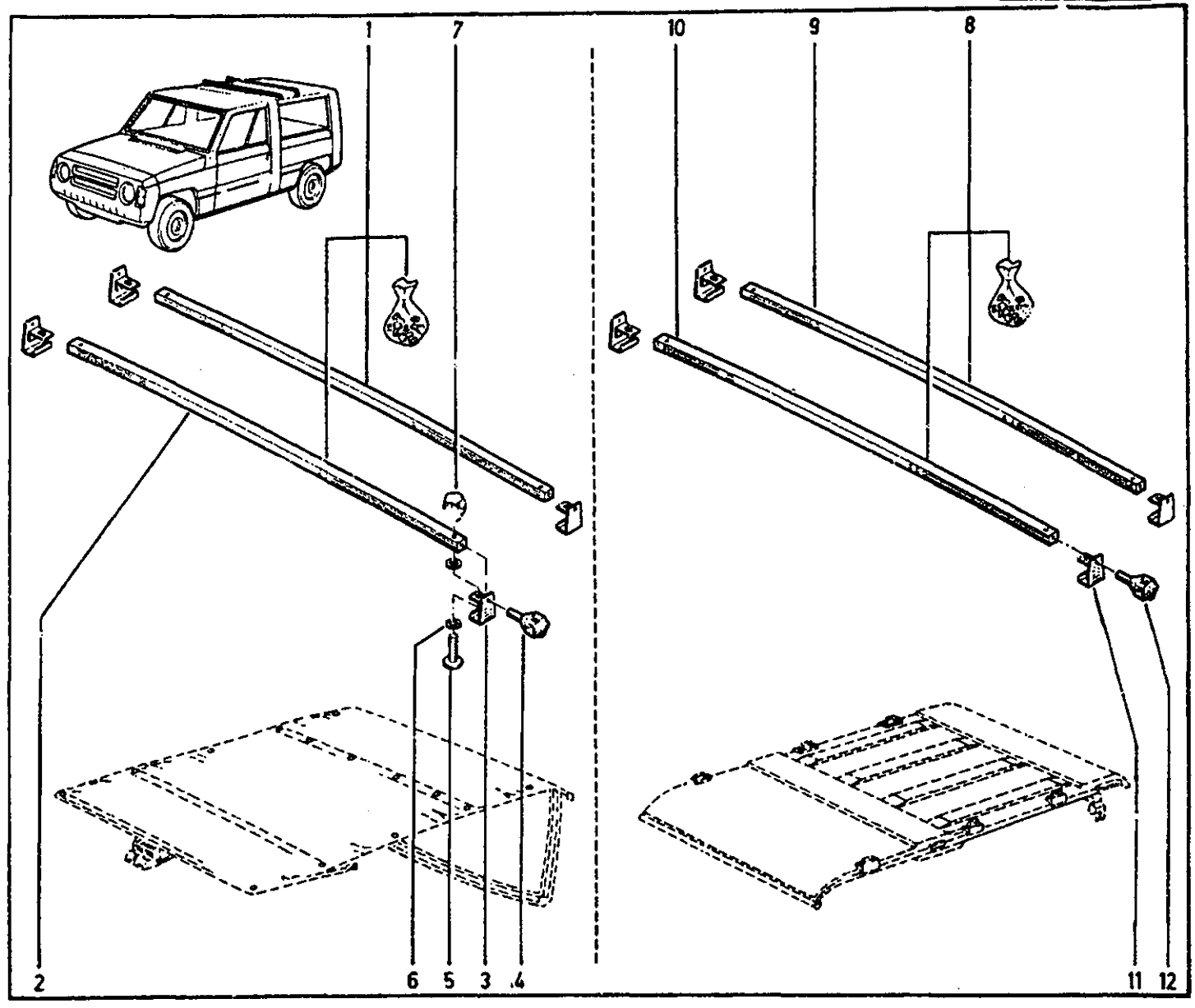

85.60
P.R. 1105

1	77	04	000	780	†
	77	04	001	825	
2	77	04	000	631	
3	77	01	029	527	

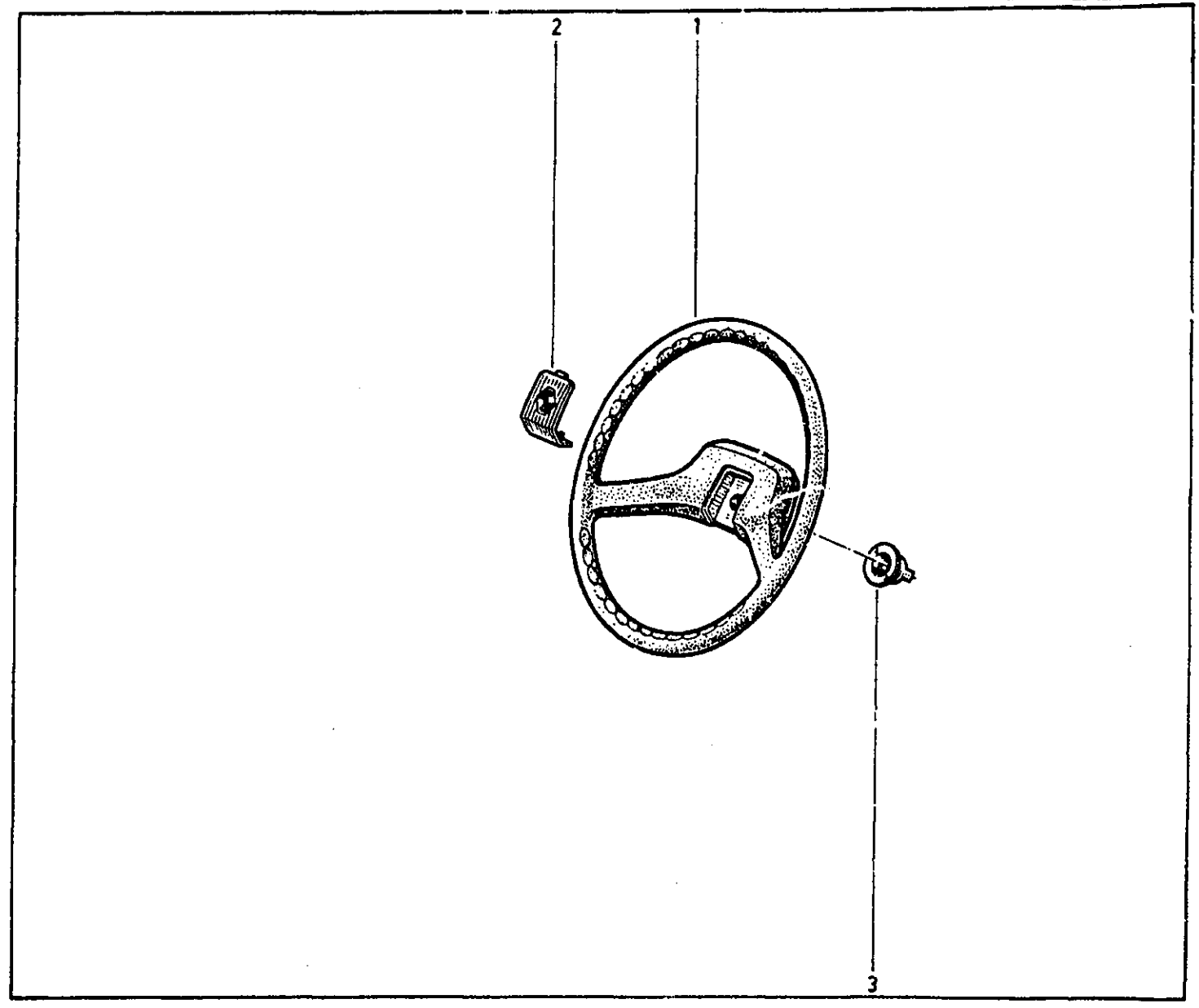

85.88
P.R. 1105

1	~~60~~	~~00~~	~~042~~	~~180~~	~~(A)~~	~~(a)~~
	~~60~~	~~00~~	~~042~~	~~181~~	~~(B)~~	~~(b)~~
	60	00	042	381	(C)	(c)
2	60	00	042	184	(A)	(a)
	60	00	042	185	(B)	(b)
	60	00	042	382	(C)	(c)
3	77	01	000	961	†	
	77	00	649	634	†	
	77	05	098	008		
4	77	03	056	079		
5	60	00	042	182	(A)	(a)
	60	00	042	183	(B)	(b)
	60	00	042	383	(C)	(c)
6	60	00	042	189		
7	60	00	042	188		
8	60	00	042	186	(A)	(a)
	60	00	042	187	(B)	(b)
	60	00	042	384	(C)	(c)

- ceinture complète droite : 60 00 042 381 D
- ceinture complète gauche : 60 00 042 381 G

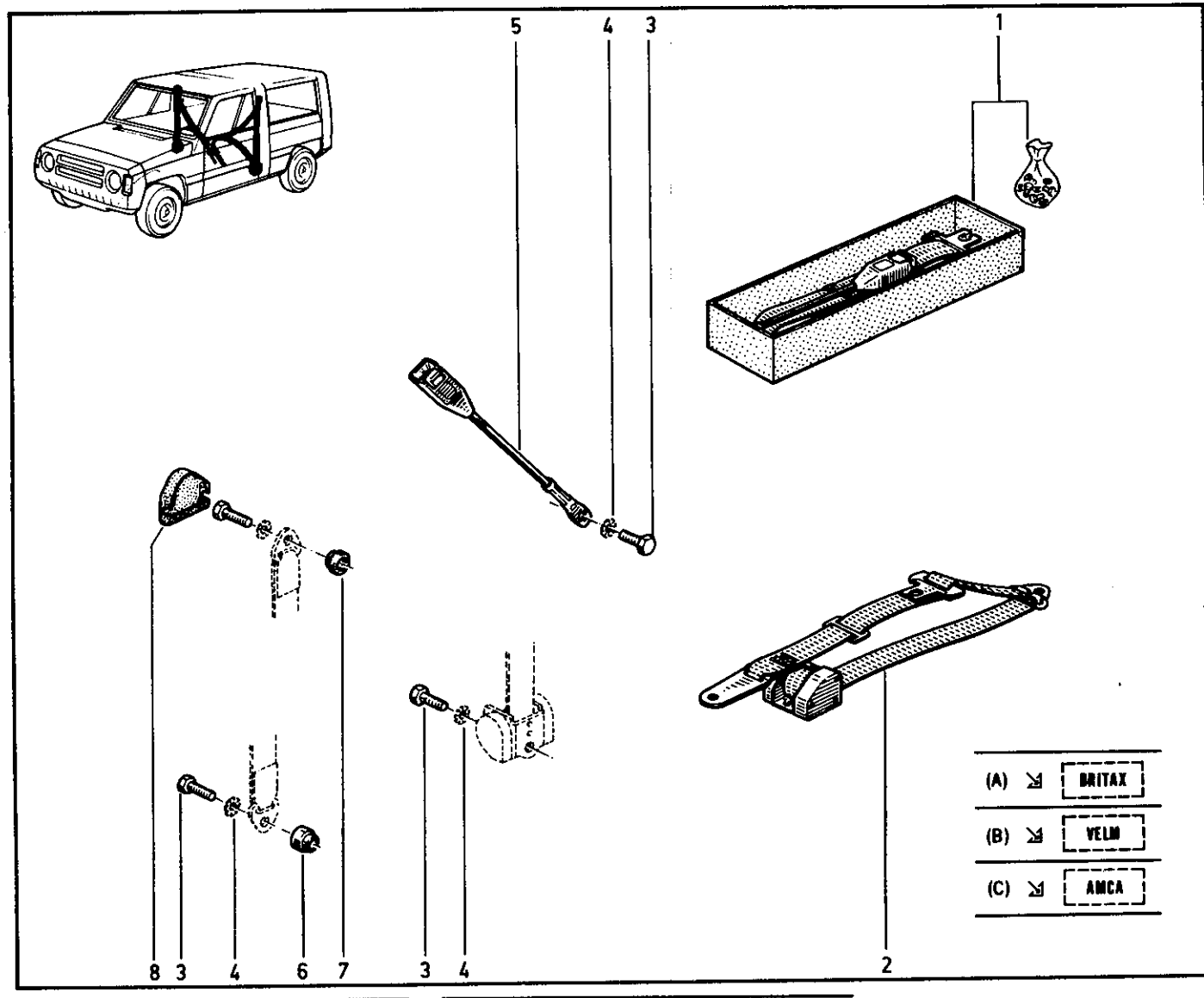

(a) R 5E.. n° ... ➔ n° C00001397

(b) R 5E.. n° C00001398 ➔ n° E00000227

(c) R 5E.. n° E00000228 ➔ n° ...

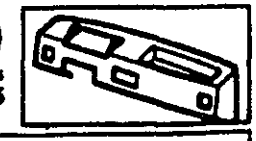

1	60	00	042	105	[13]	(a)
	60	00	042	299	[13]	(b)
	60	00	042	402	[13]	
2	77	03	001	005		
3	77	03	056	106	☒	
4	79	03	032	003		
5	60	00	042	104		
6	60	00	042	106	[13]	
	60	00	042	403	[13]	
7	60	00	042	053		
8	60	00	042	145	(c)	
9	60	00	042	297	(b)	
10	60	00	042	298		
11	60	00	042	404	[13]	
	60	00	042	405	[23]	
12	60	00	042	406	[13]	
	60	00	042	407	[23]	

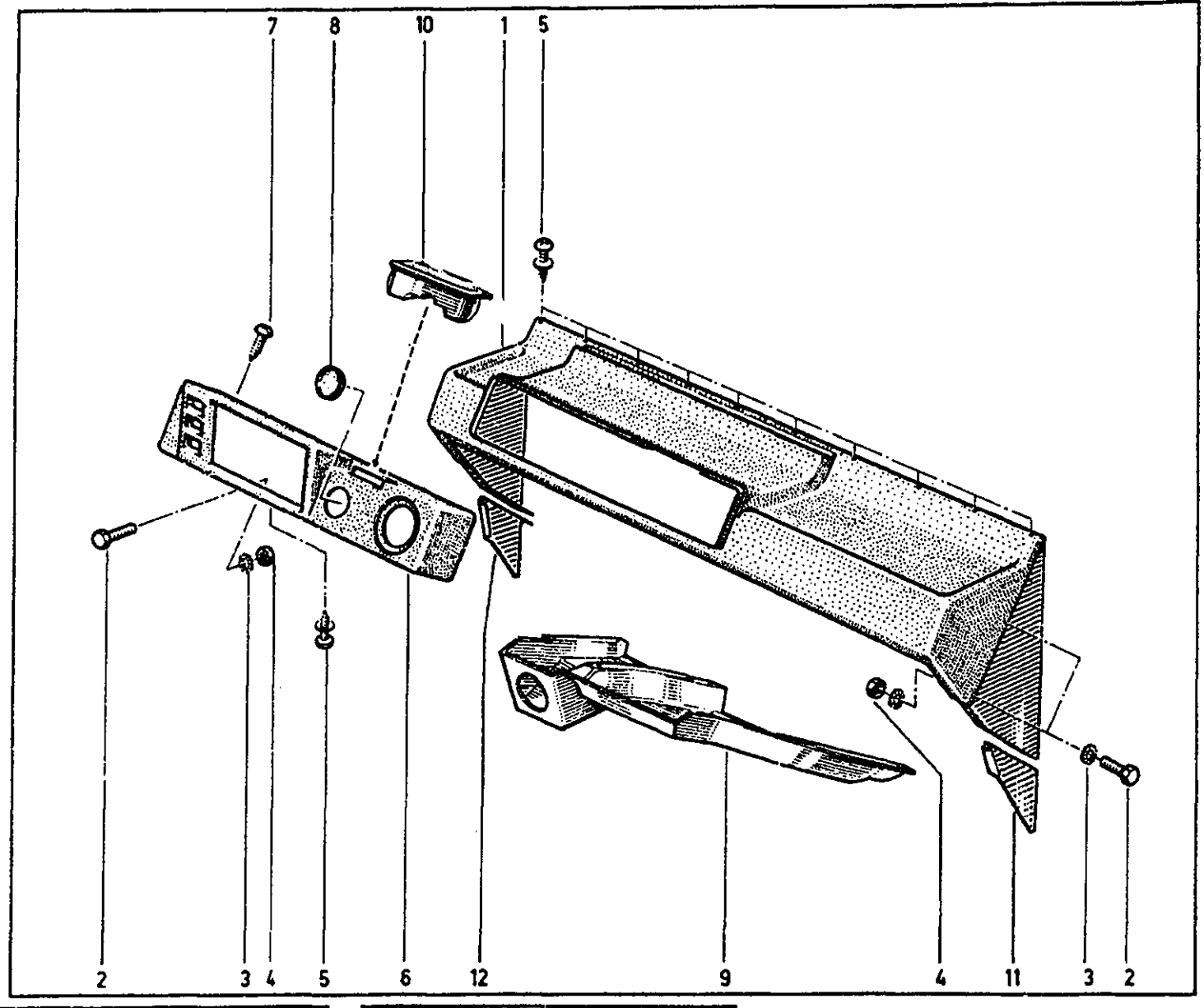

(a) R 5E.. n° ... ➔ n° D00002530

(b) R 5E.. n° D00002531 ➔ n° ...

(c) R 5E.. MOD1993 ➔ n° ...

H

H01	H02	H03	H04
H05	H06	H07	H08	H09
H10	H11	H12	H13	H14
H15	H16	H17	H18	H19